Partnership. With Guarantee.

Valvola magnetica coassiale 3/2 vie - ad azionamento diretto, DN25
Serie CVT3/CVF3-25

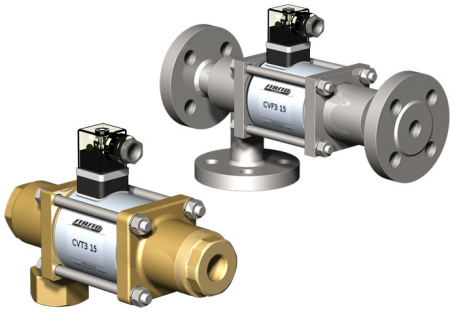

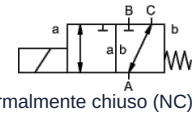

normalmente chiuso (NC) (NC)

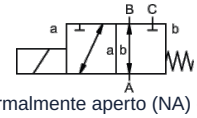

normalmente aperto (NA) (NO)

Tipo di costruzione	Valvola magnetica coassiale 3/2 vie, ad azionamento diretto, normalmente chiuso (NC) oppure normalmente aperto (NA)
Funzionamento	scaricato in pressione, con ritorno a molla, non privo di sovrapposizioni
Diametro nominale	DN 25mm
Connessione	CVT3: G1"...G11/2", CVF3: Flange PN16/40, Flange e filettature speciali su richiesta
Campo di pressione	0...16 oppure 0...40bar, A → B max. 40bar / B → A max. 16bar / A → C max. 40bar / C → A max. 40bar
Contropressione	P2 > P1, vedere campo di pressione
Materiali	a scelta Corpo Ottone, Ottone nichelato, Acciaio nichelato, Acciaio zincato, senza metalli non ferrosi oppure Acciaio inox Sede valvola Plastica su metallo, Materiali di tenuta NBR, PTFE, FPM, CR, EPDM Le indicazioni sui materiali delle versioni si riferiscono esclusivamente alle parti di collegamento della valvola a contatto con il fluido.
Fluidi	gassoso - liquido - ad alta viscosità - gelatinoso - sporco
Direzione del flusso	vedere campo di pressione
Tipo di fissaggio	Installazione in sistema di tubazioni rigido, Staffa di fissaggio su richiesta
Posizione di montaggio	a piacere
Vuoto Tasso di perdita	< 10^{-6} mbar*l*s^{-1}
Valore Kv	11,2m^3/h
Cicli di commutazione	130/min.
Tempo di commutazione	SU 130ms, CHIUSO 130ms
Temperatura del fluido	-20...+80°C (Versione speciale -40...+160°C)
Temperatura ambiente	-20...+80°C
Collaudi	su richiesta LR/GL/EN10204
Peso	CVT3 9,2kg, CVF3 12,0kg
Opzioni	Prove-vuoto con certificato, Finecorsa induttivo (Normalmente chiuso (NC) PNP- Icomatic/Balluf), Finecorsa induttivo NAMUR (+ Amplificatore di commutazione), Finecorsa meccanico (Deviatore), Versione ATEX, chiusura ammortizzata, Azionamento manuale di emergenza, Versione TÜV

+43 512 52076
austria@stasto.eu
© STASTO Automation KG

Tipo di tensione	Tensione alternata e continua
Tensione standard	230V/40-60Hz, 24VDC, fluttuazione di tensione ammessa ±10%
Tensioni speciali	su richiesta
Sistema magnetico	DC Elettromagnete in corrente continua, AC Elettromagnete in corrente continua con raddrizzatore integrato (oltre 100°C con raddrizzatore separato)
Classe di isolamento	H 180°C
Assorbimento di corrente	Bobina N 24VDC 2,66A, 230VAC 0,36A, Bobina H 24VDC 2,66A, 230VAC 0,36A
Ciclo di lavoro	100% ciclo di lavoro (funzionamento continuo)
Grado di protezione	IP65 secondo EN 60529 con presa per apparecchi correttamente montata (protezione contro l'ingresso di polvere e getti d'acqua)
Fornitura inclusa	incl. presa per dispositivo secondo EN175301-803-Forma A (precedentemente DIN43650)-Ingresso cavo M16x1,5
opzionale	Connettore per apparecchi secondo DESINA, Connettore per apparecchi secondo VDMA, Scatola di connessione M16x1,5 su richiesta
Accessori aggiuntivi	Connettore luminoso con varistore
Dati per l'ordine	Diametro nominale, Connessione, Funzione NC/NO, Pressione di esercizio, Portata, Fluido, Temperatura del fluido, Temperatura ambiente, Tensione nominale, Tensione nominale Finecorsa
Nota applicativa	Il dimensionamento tecnico delle valvole viene effettuato in funzione del fluido e dell'applicazione, il che può comportare scostamenti rispetto alle indicazioni generali riportate nella scheda tecnica per quanto riguarda esecuzione, materiali di tenuta e parametri caratteristici.. In caso di indicazioni d'ordine o dati applicativi imprecisi o incompleti sussiste il rischio di un dimensionamento tecnico delle valvole non corretto per l'impiego previsto. Ciò può comportare che le proprietà fisiche e/o chimiche dei materiali o delle guarnizioni utilizzati siano insufficienti per l'impiego previsto..

Dimensioni

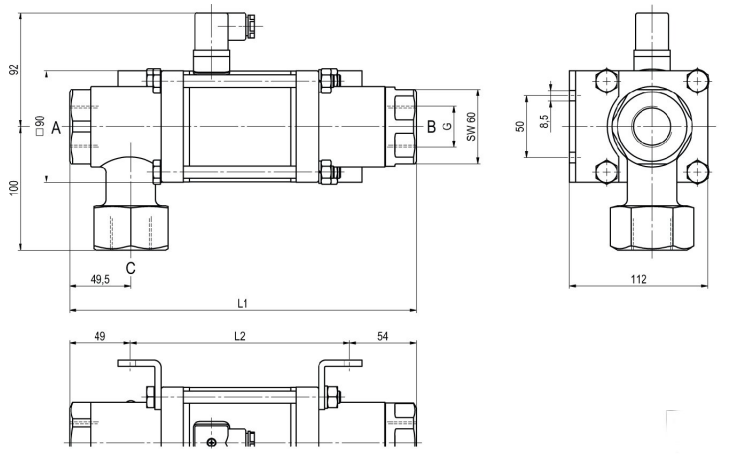

CVT3-25 Funzione NC

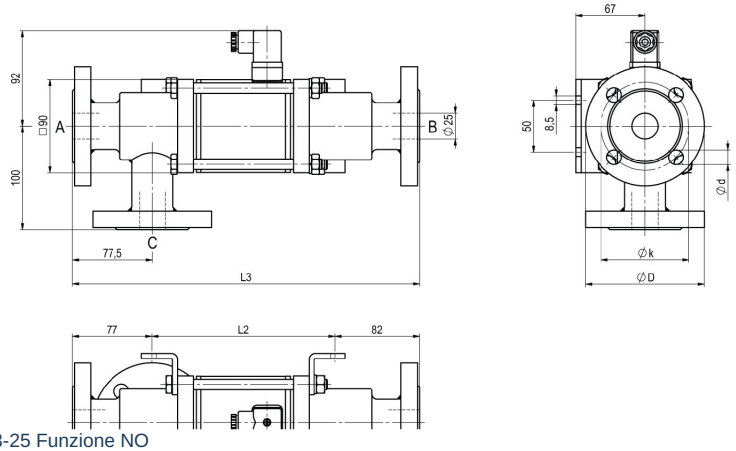

CVF3-25 Funzione NO

Lunghezze costruttive	L1	L2	L3
Standard	281	178	337
con 1/2 finecorsa induttivi	322	219	378
Versione di emergenza manuale (Hd) Hd con finecorsa induttivi 1/2	334	231	390
con finecorsa meccanici	322	219	378

Flangia PN	DIN	ØD	Øk	Ød
16	EN 1092-1	115	85	14
40	EN 1092-1	115	85	14

Le staffe di fissaggio devono essere ordinate separatamente

Collegamenti elettrici



M12x1 DESINA / VDMA



DIN EN 175301-803



Scatola di connessione



Connettore forma A
DIN EN 175301-803

Finecorsa



Icomatic Versione in plastica
M12x1, DC 10 - 60V
AC 15 - 250V
-25...+85°C



Balluff Versione in metallo
M12x1, DC 10 - 30V
-25...+70°C

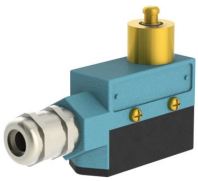

Honeywell
Deviatore

Immagini non vincolanti
Con riserva di modifiche costruttive, dimensionali e dei materiali.

+43 512 52076
austria@stasto.eu
© STASTO Automation KG