Partnership. With Guarantee.

3/2-Vägs koaxialt magnetventil - direktstyrd, DN25
Serie CVT3/CVF3-25

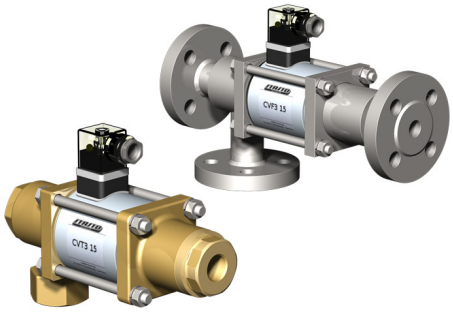

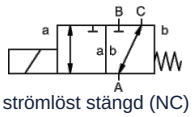

strömlöst stängd (NC)

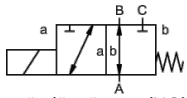

strömlöst öppen (NO)

Konstruktionstyp	3/2-vägs koaxialt magnetventil, direktstyrd, strömlöst stängd eller strömlöst öppen
Funktionsprincip	tryckavlastad, med fjäderretur, inte överlappningsfri
Nominell diameter	DN 25mm
Anslutning	CVT3: G1"...G11/2", CVF3: Flänsar PN16/40, Specialflänsar och -gängor på begäran
Tryckområde	0...16 eller 0...40bar, A → B max. 40bar / B → A max. 16bar / A → C max. 40bar / C → A max. 40bar
Mottryck	P2 > P1, se tryckområde
Material	valfritt Hus Mässing, Förnicklad mässing, Förnicklat stål, Förzinkat stål, fri från icke-järnmetaller eller Rostfritt stål Ventilsäte Plast på metall, Tätningsmaterial NBR, PTFE, FPM, CR, EPDM Materialuppgifterna för utförandena avser uteslutande de ventilanslutningsdelar som kommer i kontakt med mediet
Media	gasformig - flytande - högviskös - geléartad - nedsmutsad
Flödesriktning	se tryckområde
Monteringssätt	Installation i styvt rörsystem, Monteringsvinkel på begäran
Monteringsläge	valfri
Vakuum Läckagegrad	< 10 $^{-6}$ mbar*l*s $^{-1}$
Kv-värde	11,2m³/h
Kopplingscykler	130/min.
Omkopplingstid	PÅ 130ms, STÄNGD 130ms
Medietemperatur	-20...+80°C (Specialutförande -40...+160°C)
Omgivningstemperatur	-20...+80°C
Godkännanden	på begäran LR/GL/EN10204
Vikt	CVT3 9,2kg, CVF3 12,0kg
Tillval	Vakuumprovningar med certifikat, Ändlägesbrytare induktiv (Normalt stängd (NC) PNP- Icomatic/Balluf), Ändlägesbrytare induktiv NAMUR (+ Kopplingsförstärkare), Ändlägesbrytare mekanisk (Växelkontakt), Utförande ATEX, dämpat stängande, Manuell nödbetjäning, Utförande TÜV

+43 512 52076
austria@stasto.eu
© STASTO Automation KG

Spänningstyp	Växel- och likspänning
Standardspänning	230V/40-60Hz, 24VDC, tillåten spänningsvariation ±10%
Specialspänningar	på begäran
Magnetsystem	DC Likströmsmagnet, AC Likströmsmagnet med integrerad likriktare (över 100°C med separat likriktare)
Isolationsklass	H 180°C
Strömförbrukning	N-spole 24VDC 2,66A, 230VAC 0,36A, H-spole 24VDC 2,66A, 230VAC 0,36A
Inkopplingsgrad	100% intermittensfri drift (kontinuerlig drift)
Kapslingsklass	IP65 enligt EN 60529 vid korrekt monterad apparatkontakt (skydd mot damminträngning och spolvatten)
Leveransomfattning	inkl. apparatkontaktdon enligt EN175301-803-form A (tidigare DIN43650)-Kabelingång M16x1,5
valfri	Apparatkontakt enligt DESINA, Apparatkontakt enligt VDMA, Kopplingsdosa M16x1,5 på begäran
Tilläggsutrustning	Lyskontakt med varistor
Beställningsuppgifter	Nominell diameter, Anslutning, Funktion NC/NO, Drifttryck, Flödesmängd, Medium, Medietemperatur, Omgivningstemperatur, Märkspänning, Märkspänning Ändlägesbrytare
Användningsanvisning	Den tekniska dimensioneringen av ventilerna sker medium- och applikationsspecifikt, vilket kan leda till avvikelser från de allmänna uppgifter som anges i databladet avseende utförande, tätningsmaterial och karakteristiska värden. Vid oexakta eller ofullständiga beställningsuppgifter respektive applikationsdata finns risk för en tekniskt felaktig dimensionering av ventilerna för avsett användningsändamål. Detta kan medföra att de fysikaliska och/eller kemiska egenskaperna hos de använda materialen eller tätningarna är otillräckliga för det avsedda användningsändamålet.

Mått

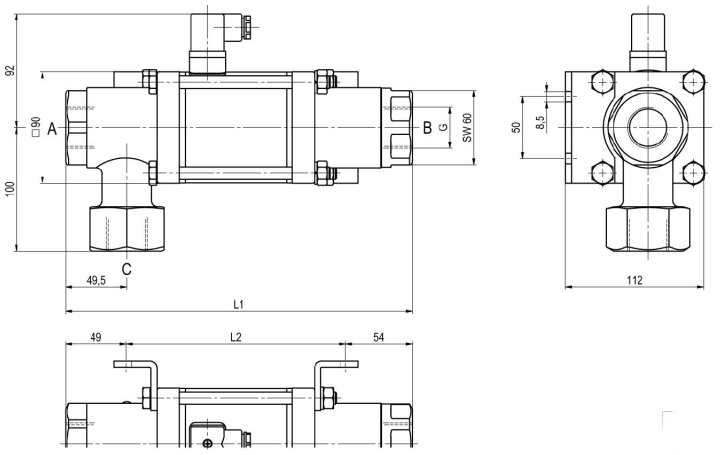

CVT3-25 Funktion NC

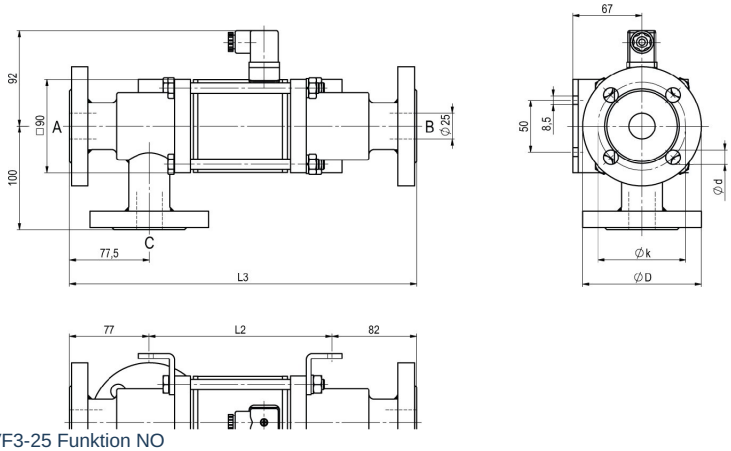

CVF3-25 Funktion NO

Bygglängder	L1	L2	L3
Standard	281	178	337
med 1/2 induktiva ändlägesgivare	322	219	378
Handnödfunktion (Hd) Hd med 1/2 ind. ändlägesbrytare	334	231	390
med mekaniska ändlägesbrytare	322	219	378

Fläns PN	DIN	ØD	Øk	Ød
16	EN 1092-1	115	85	14
40	EN 1092-1	115	85	14

Monteringsvinklar beställs separat

+43 512 52076
austria@stasto.eu

© STASTO Automation KG

Elektriska anslutningar



M12x1 DESINA / VDMA



DIN EN 175301-803

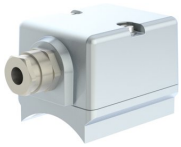

Kopplingsdosa



Form A kontaktdon
DIN EN 175301-803

Ändlägesbrytare



Icomatic Plastutförande
M12x1, DC 10 - 60V
AC 15 - 250V
-25...+85°C



Balluff Metallutförande
M12x1, DC 10 - 30V
-25...+70°C

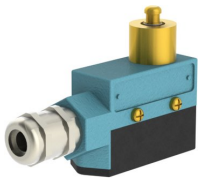

Honeywell
Växelkontakt

Bilderna är inte bindande
Rätt till konstruktions-, mått- och materialändringar förbehålles

+43 512 52076
austria@stasto.eu
© STASTO Automation KG