Partnership. With Guarantee.

Électrovanne coaxiale 3/2 voies - à commande directe, DN40
Série CVT3/CVF3-40



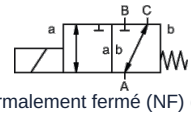

normalement fermé (NF) (NC)

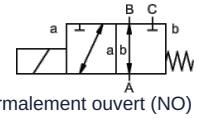

normalement ouvert (NO) (NO)

Type de construction	Électrovanne coaxiale 3/2 voies, à commande directe, normalement fermé (NF) ou normalement ouvert (NO)
Mode de fonctionnement	décompressé, avec rappel par ressort, pas sans chevauchement
Diamètre nominal	DN 40mm
Raccordement	CVT3: G11/2"...G2", CVF3: Brides PN16, Brides et filetages spéciaux sur demande
Plage de pression	0...16 bar, A → B max. 16bar / B → A max. 16bar / A → C max. 16bar / C → A max. 16bar
Contre-pression	P2 > P1, voir plage de pression
Matériaux	en option Corps Acier nickelé, Acier zingué, sans métaux non ferreux ou Acier inoxydable Siège de soupape Plastique sur métal, Matériaux d'étanchéité NBR, PTFE, FPM, CR, EPDM Les indications de matériaux des versions se rapportent exclusivement aux pièces de raccordement de vanne en contact avec le fluide
Fluides	gazeux - liquide - haute viscosité - gélatineux - encrassé
Sens d'écoulement	voir plage de pression
Type de fixation	Montage dans un système de tuyauterie rigide, Équerre de fixation sur demande
Position de montage	au choix
Vide Taux de fuite	< 10^{-6} mbar*l*s^{-1}
Valeur Kv	18,4m³/h (A → B), 11,5m³/h (A → C)
Cycles de commutation	90/min.
Temps de commutation	MARCHE 520ms, FERMÉ 150ms
Température du fluide	-20...+100°C (Version spéciale -40...+160°C)
Température ambiante	-20...+80°C
Réceptions	sur demande LR/GL/EN10204
Poids	CVT3 18,5kg, CVF3 23,0kg
Options	Essais de vide avec certificat, Fin de course inductif (Normalement fermé (NC) PNP- Icomatic/Balluf), Fin de course inductif NAMUR (+ Amplificateur de commutation), Fin de course mécanique (Inverseur), Version ATEX, fermeture amortie

+43 512 52076
austria@stasto.eu
© STASTO Automation KG

Type de tension	Tension alternative et continue
Tension standard	230V/40-60Hz, 24VDC, fluctuation de tension admissible ±10%
Tensions spéciales	sur demande
Système magnétique	DC Électroaimant à courant continu, AC Électroaimant CC avec redresseur intégré (au-delà de 100°C avec redresseur séparé)
Classe d'isolation	H 180°C
Consommation de courant	Bobine N 24VDC 2,07A, 230VAC 0,28A, Bobine H 24VDC 3,27A, 230VAC 0,44A
Facteur de marche	100% de durée de service (fonctionnement continu)
Indice de protection	IP65 selon EN 60529 avec connecteur d'appareil correctement monté (protection contre la pénétration de poussière et les jets d'eau)
Contenu de la livraison	incl. prise d'appareil selon EN175301-803-Forme A (anciennement DIN43650)-Entrée de câble M16x1,5
en option	Boîte de raccordement M16x1,5 sur demande
Équipements supplémentaires	Connecteur lumineux avec varistor
Informations de commande	Diamètre nominal, Raccordement, Fonction NC/NO, Pression de service, Débit, Fluide, Température du fluide, Température ambiante, Tension nominale, Tension nominale Fin de course
Indication d'application	Le dimensionnement technique des vannes est effectué en fonction du fluide et de l'application, ce qui peut entraîner des écarts par rapport aux indications générales mentionnées sur la fiche technique concernant l'exécution, les matériaux d'étanchéité et les caractéristiques.. En cas d'indications de commande ou de données d'application imprécises ou incomplètes, il existe un risque de dimensionnement technique des vannes incorrect pour l'utilisation prévue. Cela peut avoir pour conséquence que les propriétés physiques et/ou chimiques des matériaux ou des joints utilisés soient insuffisantes pour l'usage prévu.

Dimensions

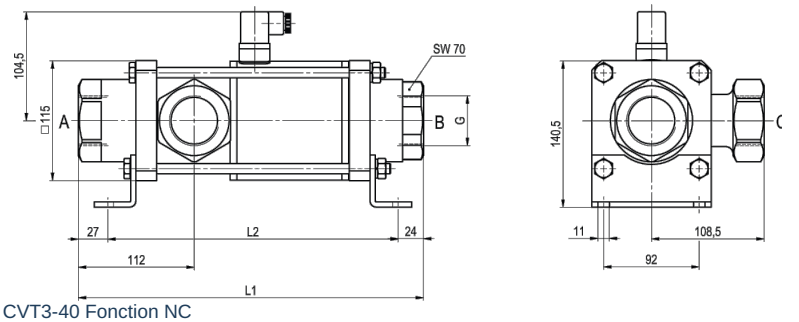

CVT3-40 Fonction NC

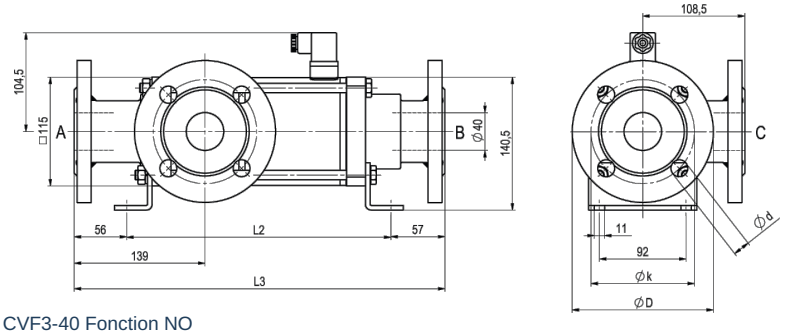

CVF3-40 Fonction NO

Longueurs de construction	L1	L2	L3
Standard	332	281	394
avec 1/2 fins de course inductifs	373	322	435
Version à commande manuelle d'urgence (Hd) Hd avec 1/2 fins de course inductifs	373	322	435
avec fins de course mécaniques	373	322	435

Bride PN	DIN	ØD	Øk	Ød
16	EN 1092-1	150	110	18

Les équerres de fixation doivent être commandées séparément

+43 512 52076
austria@stasto.eu

© STASTO Automation KG

Raccordements électriques



DIN EN 175301-803

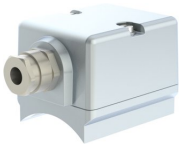

Boîte de raccordement



Connecteur forme A
DIN EN 175301-803

Fin de course



Icomatic Version en plastique
M12x1, DC 10 - 60V
AC 15 - 250V
-25...+85°C



Balluff Version métallique
M12x1, DC 10 - 30V
-25...+70°C

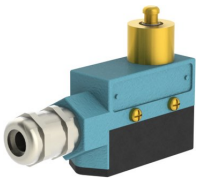

Honeywell
Inverseur

Illustrations non contractuelles
Sous réserve de modifications de conception, de dimensions et de matériaux

+43 512 52076
austria@stasto.eu
© STASTO Automation KG