Partnership. With Guarantee.

# 3/2-Putni koaksijalni elektromagnetski ventil - izravno upravljan, DN40
# Serija CVT3/CVF3-40



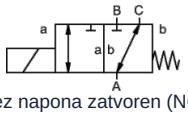


bez napona zatvoren (NC)

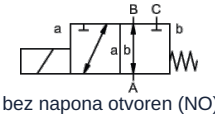


bez napona otvoren (NO)

| | |
|---|---|
| Izvedba | 3/2-putni koaksijalni elektromagnetski ventil, izravno upravljan, bez napona zatvoren ili bez napona otvoren |
| Način rada | rasterećen tlaka, s opružnim povratom, nije bez preklapanja |
| Nazivni promjer | DN 40mm |
| Priključak | CVT3: G11/2"...G2", CVF3: Prirubnice PN16, Specijalne prirubnice i navoji na upit |
| Raspon tlaka | 0...16 bar, A → B maks. 16bar / B → A maks. 16bar / A → C maks. 16bar / C → A maks. 16bar |
| Protutlak | P2 > P1, vidi područje tlaka |
| Materijali | po izboru Tijelo Niklovani čelik, Pocinčani čelik, bez obojenih metala ili Nehrđajući čelik<br>Sjedište ventila Plastika na metalu, Brtveni materijali NBR, PTFE, FPM, CR, EPDM<br>Podaci o materijalima izvedbi odnose se isključivo na priključne dijelove ventila koji dolaze u dodir s medijem |
| Mediji | plinovit - tekuće - visoke viskoznosti - želatinozan - onečišćeno |
| Smjer protoka | vidi područje tlaka |
| Način pričvršćivanja | Ugradnja u kruti cjevovodni sustav, Montažni kutnik na upit |
| Položaj ugradnje | proizvoljno |
| Vakuum Stopa curenja | < 10 $^{-6}$ mbar*l*s $^{-1}$ |
| Kv vrijednost | 18,4m³/h (A → B), 11,5m³/h (A → C) |
| Preklopni ciklusi | 90/min. |
| Vrijeme preklapanja | UKLJUČENO 520ms, ZATVORENO 150ms |
| Temperatura medija | -20...+100°C (Specijalna izvedba -40...+160°C) |
| Temperatura okoline | -20...+80°C |
| Preuzimanja | na upit LR/GL/EN10204 |
| Težina | CVT3 18,5kg, CVF3 23,0kg |
| Opcije | Ispitivanja vakuuma s certifikatom, Granični prekidač induktivno (Normalno zatvoren (NC) PNP-Icomatic/Balluf), Granični prekidač induktivno NAMUR (+ Pojačalo preklapanja), Granični prekidač mehanički (Preklopni kontakt), Izvedba ATEX, prigušeno zatvaranje |



+381 11 2399521
balkan@stasto.eu
© STASTO Automatizacija d.o.o.

| | |
|---|---|
| Vrsta napona | Izmjenični i istosmjerni napon |
| Standardni napon | 230V/40-60Hz,  24VDC, dopušteno odstupanje napona ±10% |
| Posebni naponi | na upit |
| Magnetski sustav | DC Istosmjerni elektromagnet, AC Istosmjerni magnet s integriranim ispravljačem (iznad 100°C sa zasebnim ispravljačem) |
| Klasa izolacije | H 180°C |
| Potrošnja struje | N-zavojnica 24VDC 2,07A, 230VAC 0,28A, H-zavojnica 24VDC 3,27A, 230VAC 0,44A |
| Radni ciklus | 100% radni ciklus (kontinuirani rad) |
| Stupanj zaštite | IP65 prema EN 60529 pri pravilno montiranoj utičnici uređaja (zaštita od prodora prašine i mlazne vode) |
| Sadržaj isporuke | uklj. uređajnu utičnicu prema EN175301-803-oblik A (ranije DIN43650)-Kabelski uvod M16x1,5 |
| opcionalno | Priključna kutija M16x1,5 na upit |
| Dodatna oprema | Svjetleći utikač s varistorom |
| Podaci za naručivanje | Nazivni promjer, Priključak, Funkcija NC/NO, Radni tlak, Protok protoka, Medij, Temperatura medija, Temperatura okoline, Nazivni napon, Nazivni napon Granični prekidač |
| Napomena za primjenu | Tehničko dimenzioniranje ventila provodi se ovisno o mediju i primjeni, što može dovesti do odstupanja od općih podataka navedenih u podatkovnom listu u pogledu izvedbe, brtvenih materijala i karakterističnih vrijednosti. Kod netočnih ili nepotpunih podataka za narudžbu odnosno podataka o primjeni postoji opasnost od pogrešnog tehničkog dimenzioniranja ventila za željenu namjenu uporabe. To može imati za posljedicu da su fizikalna i/ili kemijska svojstva upotrijebljenih materijala ili brtvi nedostatna za predviđenu namjenu uporabe. |

## Dimenzije

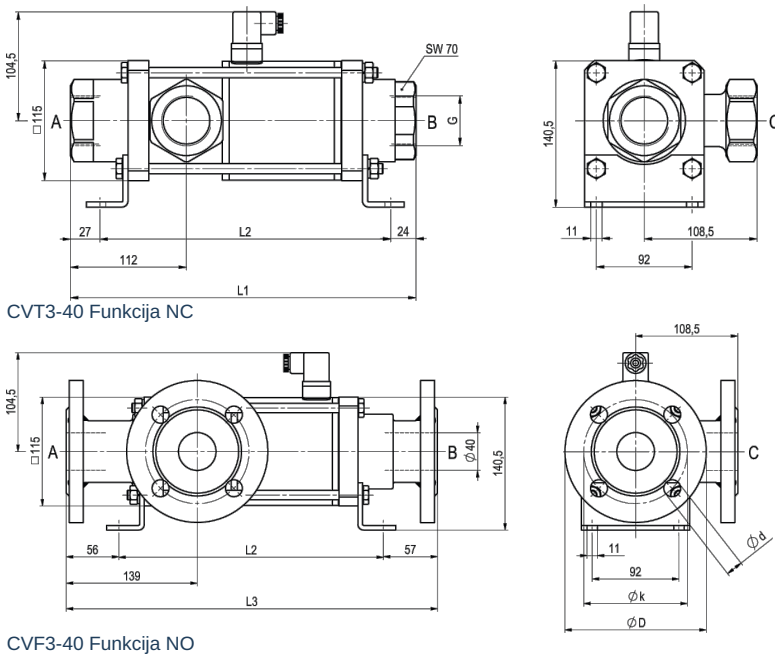


CVT3-40 Funkcija NC

CVF3-40 Funkcija NO

| Ugradbene duljine | L1 | L2 | L3 |
|---|---|---|---|
| Standardno | 332 | 281 | 394 |
| s 1/2 induktivnim graničnim prekidačima | 373 | 322 | 435 |
| Ručna izvedba za hitno zaustavljanje (Hd)<br>Hauba s 1/2 ind. graničnim prekidačima | 373 | 322 | 435 |
| s mehaničkim graničnim prekidačima | 373 | 322 | 435 |

| Prirubnica PN | DIN | ØD | Øk | Ød |
|---|---|---|---|---|
| 16 | EN 1092-1 | 150 | 110 | 18 |

Montažni kutnici naručuju se zasebno



+381 11 2399521
balkan@stasto.eu


© STASTO Automatizacija d.o.o.

## Električni priključci



DIN EN 175301-803

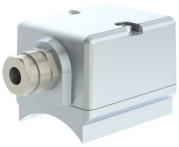

Priključna kutija



Utikač oblika A
DIN EN 175301-803

## Granični prekidač



Icomatic Izvedba od plastike
M12x1, DC 10 - 60V
AC 15 - 250V
-25...+85°C



Balluff Metalna izvedba
M12x1, DC 10 - 30V
-25...+70°C

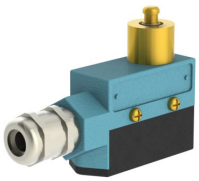

Honeywell
Preklopni kontakt

Slike nisu obvezujuće
Zadržavamo pravo na konstrukcijske, dimenzijske i promjene materijala.





+381 11 2399521
balkan@stasto.eu
© STASTO Automatizacija d.o.o.