Partnership. With Guarantee.

3/2-Veis koaksial magnetventil - direktevirkende, DN40
Serie CVT3/CVF3-40



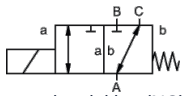

strømløst lukket (NC)

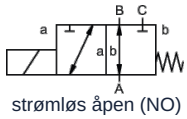

strømløs åpen (NO)

Konstruksjonstype	3/2-veis koaksial magnetventil, direktevirkende, strømløst lukket eller strømløs åpen
Funksjonsmåte	trykkavlastet, med fjærretur, ikke overlappfri
Nominell diameter	DN 40mm
Tilkobling	CVT3: G11/2"...G2", CVF3: Flensene PN16, Spesialflenser og -gjenger på forespørsel
Trykkområde	0...16 bar, A → B maks. 16bar / B → A maks. 16bar / A → C maks. 16bar / C → A maks. 16bar
Mottrykk	P2 > P1, se trykkområde
Materialer	valgfritt Kropp Forniklet stål, Forsinket stål, fri for ikke-jernholdige metaller eller Rustfritt stål Ventilsete Plast på metall, Tetningsmaterialer NBR, PTFE, FPM, CR, EPDM Materialangivelsene for utførelsene gjelder utelukkende ventiltilkoblingsdelene som kommer i berøring med mediet
Medier	gassformig - flytende - høyviskøs - geléaktig - tilsmusset
Strømningsretning	se trykkområde
Monteringstype	Montering i stivt rørsystem, Monteringsvinkel på forespørsel
Monteringsposisjon	valgfri
Vakuum Lekkasjerate	< 10^{-6} mbar*l*s $^{-1}$
Kv-verdi	18,4m³/h (A → B), 11,5m³/h (A → C)
Koblingssykluser	90/min.
Omkoblingstid	PÅ 520ms, PÅLUKKET 150ms
Mediatemperatur	-20...+100°C (Spesialutførelse -40...+160°C)
Omgivelsestemperatur	-20...+80°C
Godkjenninger	på forespørsel LR/GL/EN10204
Vekt	CVT3 18,5kg, CVF3 23,0kg
Alternativer	Vakuumtester med sertifikat, Endebryter induktiv (Normalt lukket (NC) PNP- Icomatic/Balluf), Endebryter induktiv NAMUR (+ Signalforkerker), Endebryter mekanisk (Vekselkontakt), Utførelse ATEX, dempet lukkende

+43 512 52076
austria@stasto.eu
© STASTO Automation KG

Spenningstype	Veksel- og likespenning
Standardspenning	230V/40-60Hz, 24VDC, tillatt spenningsvariasjon ±10%
Spesialspenninger	på forespørsel
Magnetsystem	DC Likestrømsmagnet, AC Likestrømsmagnet med integrert likeretter (over 100°C med separat likeretter)
Isolasjonsklasse	H 180°C
Strømforbruk	N-spole 24VDC 2,07A, 230VAC 0,28A, H-spole 24VDC 3,27A, 230VAC 0,44A
Innkoblingsvarighet	100 % innkoblingsvarighet (kontinuerlig drift)
Kapslingsgrad	IP65 i henhold til EN 60529 ved korrekt montert apparatkontakt (beskyttelse mot støvinntrengning og spylevann)
Leveringsomfang	inkl. apparatkontakt (pluggkontakt) i henhold til EN175301-803-Form A (tidligere DIN43650)-Kabelinnføring M16x1,5
valgfri	Koblingsboks M16x1,5 på forespørsel
Tilleggsutstyr	Lysplugg med varistor
Bestillingsopplysninger	Nominell diameter, Tilkobling, Funksjon NC/NO, Driftstrykk, Gjennomstrømningsmengde, Medium, Mediatemperatur, Omgivelsestemperatur, Nominell spenning, Nominell spenning Endebryter
Bruksanvisning	Den tekniske dimensjoneringen av ventilene utføres medie- og applikasjonsspesifikt, noe som kan føre til avvik fra de generelle opplysningene som er angitt i databladet med hensyn til utførelse, tetningsmaterialer og karakteristiske verdier. Ved unøyaktige eller ufullstendige bestillingsopplysninger eller applikasjonsdata foreligger det risiko for feil teknisk dimensjonering av ventilene for ønsket bruksformål. Dette kan medføre at de fysiske og/eller kjemiske egenskapene til de benyttede materialene eller tetningene er utilstrekkelige for det tiltenkte bruksformålet.

Dimensjoner

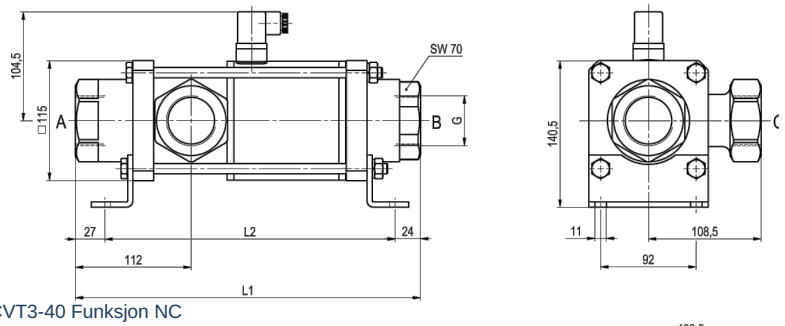

CVT3-40 Funksjon NC

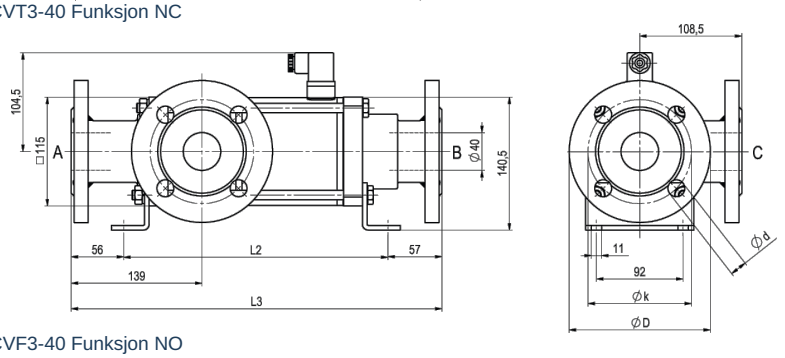

CVF3-40 Funksjon NO

Byggelengder	L1	L2	L3
Standard	332	281	394
med 1/2 induktive endebrytere	373	322	435
Håndbetjent nødstopputførelse (Hd) Hd med 1/2 ind. endebrytere	373	322	435
med mekaniske endebrytere	373	322	435

Flens PN	DIN	ØD	Øk	Ød
16	EN 1092-1	150	110	18

Monteringsvinkler må bestilles separat

+43 512 52076
austria@stasto.eu

© STASTO Automation KG

Elektriske tilkoblinger



DIN EN 175301-803

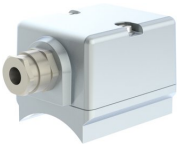

Koblingsboks



Form A plugg
DIN EN 175301-803

Endebryter



Icomatic Plastutførelse
M12x1, DC 10 - 60V
AC 15 - 250V
-25...+85°C



Balluff Metallutførelse
M12x1, DC 10 - 30V
-25...+70°C

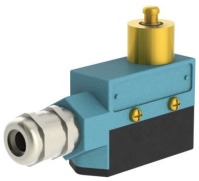

Honeywell
Vekselkontakt

Illustrasjoner er ikke bindende
Med forbehold om konstruksjons-, mål- og materialendringer

+43 512 52076
austria@stasto.eu
© STASTO Automation KG