3/2 - Căi electrovalvă coaxială - acționare directă, DN40 Serie CVT3/CVF3-40



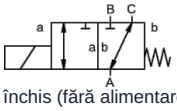

normal închis (fără alimentare) (NC)

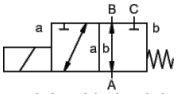

normal deschis (NO) (NO)

Tip constructiv	3/2 - căi electrovalvă coaxială, acționare directă, normal închis (fără alimentare) sau normal deschis (NO)
Mod de funcționare	depresurizat, cu revenire cu arc, nu este fără suprapuneri
Diametru nominal	DN 40mm
Racordare	CVT3: G11/2"...G2", CVF3: Flanșe PN16, Flanșe și filete speciale la cerere
Domeniu de presiune	0...16 bar, A → B max. 16bar / B → A max. 16bar / A → C max. 16bar / C → A max. 16bar
Contrapresiune	P2 > P1, vezi domeniul de presiune
Materiale	opțional Corp Oțel nichelat, Oțel zincat galvanizat, fără metale neferoase sau Oțel inoxidabil Scaun de supapă Plastic pe metal, Materiale de etanșare NBR, PTFE, FPM, CR, EPDM Specificațiile materialelor pentru variante se referă exclusiv la piesele de racord ale supapei care vin în contact cu mediul.
Medii	gazosos - lichid - vâscozitate ridicată - gelatinos - murdar
Direcția de curgere	vezi domeniul de presiune
Tip de fixare	Montaj în sistem de conducte rigid, Consolă de fixare la cerere
Poziție de montaj	arbitrară
Vid vacuum Rată de scurgere	< 10^{-6} mbar*l*s $^{-1}$
Valoare Kv	18,4m³/h (A → B), 11,5m³/h (A → C)
Cicluri de comutare	90/min.
Timp de comutare	PORNIT 520ms, ÎNCHIS 150ms
Temperatura mediului	-20...+100°C (Execuție specială -40...+160°C)
Temperatura ambiantă	-20...+80°C
Recepții	la cerere LR/GL/EN10204
Greutate	CVT3 18,5kg, CVF3 23,0kg
Opțiuni	Încercări-vacuum cu certificat, Comutator de capăt de cursă inductiv (Normal închis (NC) PNP- Icomatic/Balluf), Comutator de capăt de cursă inductiv NAMUR (+ Amplificator de comutare), Comutator de capăt de cursă mecanic (Comutator (SPDT)), Execuție ATEX, închidere amortizată

romania@promcom.eu
© MS PROMCOM S.R.L.

Tip de tensiune	Tensiune alternativă și continuă
Tensiune standard	230V/40-60Hz, 24VDC, fluctuație de tensiune admisă ±10%
Tensiuni speciale	la cerere
Sistem electromagnetic	DC Electromagnet de curent continuu, AC Electromagnet de curent continuu cu redresor integrat (peste 100°C cu redresor separat)
Clasa de izolație	H 180°C
Consum de curent	Bobină N 24VDC 2,07A, 230VAC 0,28A, Bobină H 24VDC 3,27A, 230VAC 0,44A
Ciclu de funcționare	100% durată de funcționare (funcționare continuă)
Grad de protecție	IP65 conform EN 60529 cu conectorul de aparat montat corespunzător (protecție împotriva pătrunderii prafului și a jeturilor de apă)
Conținutul livrării	incl. mufă pentru aparat conform EN175301-803-Forma A (anterior DIN43650)-Intrare cablu M16x1,5
opțional	Cutie de borne M16x1,5 la cerere
Echipamente suplimentare	Conector luminos cu varistor
Date de comandă	Diametru nominal, Racordare, Funcție NC/NO, Presiune de lucru, Debit volumic, Mediu, Temperatura mediului, Temperatura ambiantă, Tensiune nominală, Tensiune nominală Comutator de capăt de cursă
Indicație de utilizare	Proiectarea tehnică a supapelor se realizează specific mediului și aplicației, ceea ce poate conduce la abateri față de indicațiile generale menționate în fișa tehnică în ceea ce privește execuția, materialele de etanșare și parametrii caracteristici. În cazul unor indicații de comandă sau date de aplicație inexacte ori incomplete există riscul unei dimensionări tehnice incorecte a supapelor pentru scopul de utilizare dorit.. Acest lucru poate avea ca urmare faptul că proprietățile fizice și/sau chimice ale materialelor sau ale etanșărilor utilizate sunt insuficiente pentru scopul de utilizare prevăzut..

Dimensiuni

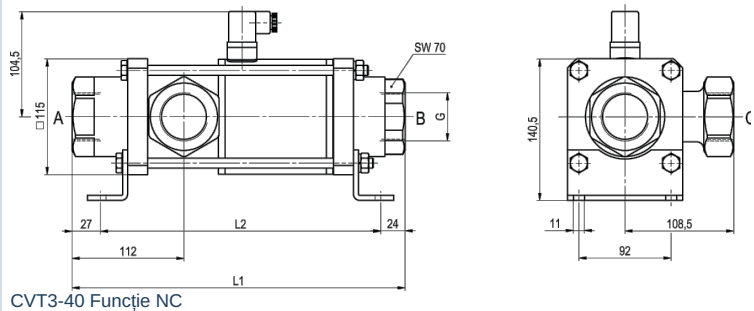

CVT3-40 Funcție NC

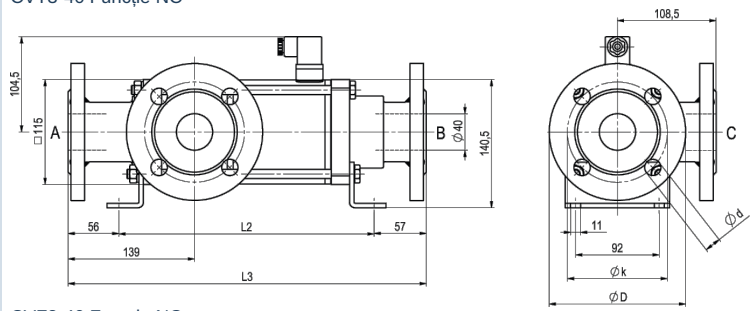

CVF3-40 Funcție NO

Lungimi constructive	L1	L2	L3
Standard	332	281	394
cu 1/2 senzori de capăt de cursă inductivi	373	322	435
Execuție cu acționare manuală de urgență (Hd) Hd cu 1/2 întrerupătoare de capăt inductive	373	322	435
cu întrerupătoare de capăt de cursă mecanice	373	322	435

Flanșă PN	DIN	ØD	Øk	Ød
16	EN 1092-1	150	110	18

Colțarele de fixare se comandă separat

© MS PROMCOM S.R.L.

Conexiuni electrice



DIN EN 175301-803



Cutie de borne



Conector Form A
DIN EN 175301-803

Comutator de capăt de cursă



Icomatic Execuție din plastic
M12x1, DC 10 - 60V
AC 15 - 250V
-25...+85°C



Balluff Execuție metalică
M12x1, DC 10 - 30V
-25...+70°C

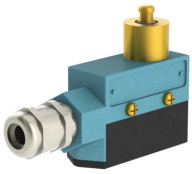

Honeywell
Comutator (SPDT)

Imaginile sunt orientative
Ne rezervăm dreptul de a efectua modificări de construcție, dimensionale și de material.

romania@promcom.eu
© MS PROMCOM S.R.L.