Partnership. With Guarantee.

# 3/2-Vägs koaxialt magnetventil - direktstyrd, DN40
# Serie CVT3/CVF3-40



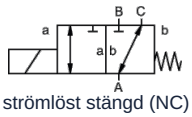

strömlöst stängd (NC)

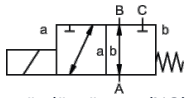

strömlöst öppen (NO)

| | |
|---|---|
| Konstruktionstyp | 3/2-vägs koaxialt magnetventil, direktstyrd, strömlöst stängd eller strömlöst öppen |
| Funktionsprincip | tryckavlastad, med fjäderretur, inte överlappningsfri |
| Nominell diameter | DN 40mm |
| Anslutning | CVT3: G11/2"...G2", CVF3: Flänsar PN16, Specialflänsar och -gängor på begäran |
| Tryckområde | 0...16 bar, A → B max. 16bar / B → A max. 16bar / A → C max. 16bar / C → A max. 16bar |
| Mottryck | P2 > P1, se tryckområde |
| Material | valfritt Hus Förnicklat stål, Förzinkat stål, fri från icke-järnmetaller eller Rostfritt stål<br>Ventilsäte Plast på metall, Tätningsmaterial NBR, PTFE, FPM, CR, EPDM<br>Materialuppgifterna för utförandena avser uteslutande de ventilanslutningsdelar som kommer i kontakt med mediet |
| Media | gasformig - flytande - högviskös - geléartad - nedsmutsad |
| Flödesriktning | se tryckområde |
| Monteringssätt | Installation i styvt rörsystem, Monteringsvinkel på begäran |
| Monteringsläge | valfri |
| Vakuum Läckagegrad | < 10 $^{-6}$ mbar*l*s $^{-1}$ |
| Kv-värde | 18,4m³/h (A → B), 11,5m³/h (A → C) |
| Kopplingscykler | 90/min. |
| Omkopplingstid | PÅ 520ms, STÄNGD 150ms |
| Medietemperatur | -20...+100°C (Specialutförande -40...+160°C) |
| Omgivningstemperatur | -20...+80°C |
| Godkännanden | på begäran LR/GL/EN10204 |
| Vikt | CVT3 18,5kg, CVF3 23,0kg |
| Tillval | Vakuumprovningar med certifikat, Ändlägesbrytare induktiv (Normalt stängd (NC) PNP- Icomatic/Balluf), Ändlägesbrytare induktiv NAMUR (+ Kopplingsförstärkare), Ändlägesbrytare mekanisk (Växelkontakt), Utförande ATEX, dämpat stängande |



+43 512 52076
austria@stasto.eu
© STASTO Automation KG

| | |
|---|---|
| Spänningstyp | Växel- och likspänning |
| Standardspänning | 230V/40-60Hz,  24VDC, tillåten spänningsvariation ±10% |
| Specialspänningar | på begäran |
| Magnetsystem | DC Likströmsmagnet, AC Likströmsmagnet med integrerad likriktare (över 100°C med separat likriktare) |
| Isolationsklass | H 180°C |
| Strömförbrukning | N-spole 24VDC 2,07A, 230VAC 0,28A, H-spole 24VDC 3,27A, 230VAC 0,44A |
| Inkopplingsgrad | 100% intermittensfri drift (kontinuerlig drift) |
| Kapslingsklass | IP65 enligt EN 60529 vid korrekt monterad apparatkontakt (skydd mot damminträngning och spolvatten) |
| Leveransomfattning | inkl. apparatkontaktdon enligt EN175301-803-form A (tidigare DIN43650)-Kabelingång M16x1,5 |
| valfri | Kopplingsdosa M16x1,5 på begäran |
| Tilläggsutrustning | Lyskontakt med varistor |
| Beställningsuppgifter | Nominell diameter, Anslutning, Funktion NC/NO, Drifttryck, Flödesmängd, Medium, Medietemperatur, Omgivningstemperatur, Märkspänning, Märkspänning Ändlägesbrytare |
| Användningsanvisning | Den tekniska dimensioneringen av ventilerna sker medium- och applikationsspecifikt, vilket kan leda till avvikelser från de allmänna uppgifter som anges i databladet avseende utförande, tätningsmaterial och karakteristiska värden. Vid oexakta eller ofullständiga beställningsuppgifter respektive applikationsdata finns risk för en tekniskt felaktig dimensionering av ventilerna för avsett användningsändamål. Detta kan medföra att de fysikaliska och/eller kemiska egenskaperna hos de använda materialen eller tätningarna är otillräckliga för det avsedda användningsändamålet. |

## Mått

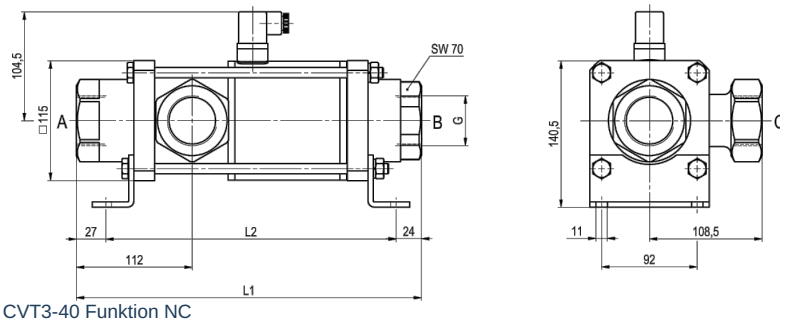


CVT3-40 Funktion NC

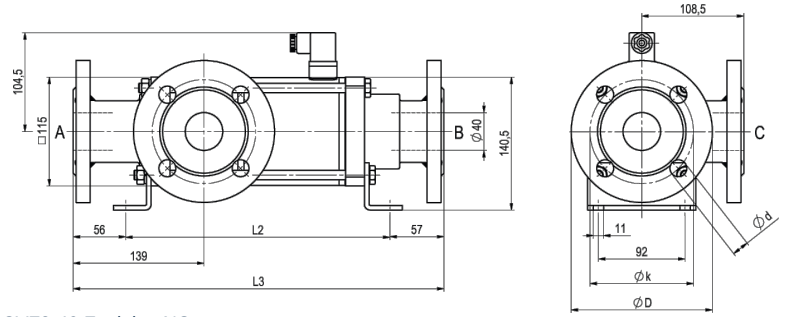


CVF3-40 Funktion NO

| Bygglängder | L1 | L2 | L3 |
|---|---|---|---|
| Standard | 332 | 281 | 394 |
| med 1/2 induktiva ändlägesgivare | 373 | 322 | 435 |
| Handnödfunktion (Hd)<br>Hd med 1/2 ind. ändlägesbrytare | 373 | 322 | 435 |
| med mekaniska ändlägesbrytare | 373 | 322 | 435 |

| Fläns PN | DIN | ØD | Øk | Ød |
|---|---|---|---|---|
| 16 | EN 1092-1 | 150 | 110 | 18 |

Monteringsvinklar beställs separat



+43 512 52076
austria@stasto.eu


© STASTO Automation KG

## Elektriska anslutningar



DIN EN 175301-803

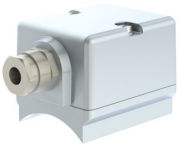

Kopplingsdosa



Form A kontaktdon
DIN EN 175301-803

## Ändlägesbrytare



Icomatic Plastutförande
M12x1, DC 10 - 60V
AC 15 - 250V
-25...+85°C



Balluff Metallutförande
M12x1, DC 10 - 30V
-25...+70°C

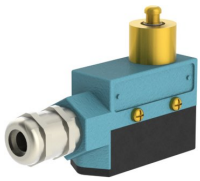

Honeywell
Växelkontakt

Bilderna är inte bindande
Rätt till konstruktions-, mått- och materialändringar förbehålles





+43 512 52076
austria@stasto.eu
© STASTO Automation KG