Partnership. With Guarantee.

Uzavírací šoupátko s dvojčinným pneumatickým pohonem
Série A1N2





Konstrukční provedení	Mezipřírubové uzavírací šoupátko, jednostranně těsnící, stoupající vřeteno, Ruční nastavení balení možné
Ovládání	pneumatický dvojčinný
Připojení	Příruby DN50...DN500 podle EN1092-2 PN10
Materiály	viz tabulka materiálů
Teplota média	Těleso Šedá litina EN-GJL-250 resp. Tvárná litina EN-GJS-500-7 -10...120°C, Těleso Nerezová ocel 1.4408 -30...120°C, navíc ještě v závislosti na materiálu ucpávky a těsnění - viz tabulka, vyšší teploty na vyžádání
Teplota okolí	-10...80°C
Provozní tlak	do jmenovitého tlaku podle tabulky POZOR: Šoupátko může být proti směru průtoku natlakováno 30 % maximálního provozního tlaku.. Přitom může v uzavřené poloze vzniknout mírná netěsnost.
Řídicí médium	filtrovaný, mazaný a bezvodý stlačený vzduch Třída pevných částic 2, Obsah vody třída 4 a Třída obsahu oleje 3 za ISO 8573-1
Rozsah řídicího tlaku	5,5...8bar, nižší ovládací tlaky na vyžádání
Směr průtoku	Je označeno šipkou. U suchých médií doporučujeme průtok proti směru šipky. POZOR: Šoupátko může být proti směru průtoku natlakováno 30 % maximálního provozního tlaku.. Přitom může v uzavřené poloze vzniknout mírná netěsnost.
Způsob upevnění	Montáž do pevného potrubního systému
Montážní poloha	svisle nahoru, jiná montážní poloha na vyžádání
Příslušenství	montovaný 5/2cestný řídicí ventil, namontované mechanické koncové spínače resp. induktivní snímače přiblížení
ATEX	použitelné v prostředí s nebezpečím výbuchu zóna 2 a 22 (ATEX zóna 1 a 21 na vyžádání)
Speciální provedení	Jmenovité světlosti až 1200mm, jednočinný pneumatický pohon, Pneumatický válec z nerezové oceli, Elektrický pohon, s ručním nouzovým ovládáním, Kluzné podložky posuvná deska ventilu PTFE, Proplachovací otvory, jiné jmenovité tlaky na vyžádání

+43 512 52076
austria@stasto.eu
© STASTO Automation KG

Tabulka materiálů:

Typ	A1N2H2-5-...-B	A1N2I2-5-...
Těleso	Šedá litina EN-GJL-250 resp. Tvárná litina EN-GJS-500-7 epoxidově lakovaný RAL5015, Povlakování 80µm	Nerezová ocel 1.4408
Šoupátková deska	Nerezová ocel 1.4301	Nerezová ocel 1.4401
Připojovací desky/Ochranné plechy	Ocel potažený	Ocel potažený
Balení (standardní)	PTFE-syntetický/EPDM	PTFE-syntetický/EPDM
Sedlové těsnění (standard)	EPDM	EPDM
Kluzné podložky posuvná deska ventilu	RCH-1000(Polyethylen)	RCH-1000(Polyethylen)
Pístní tyč	Nerezová ocel 1.4301	Nerezová ocel 1.4301
Válcová trubka	Hliník	Hliník
Hlava válce a víko válce	Průměr válce 80...200 Hliník, nad tím Tvárná litina	Průměr válce 80...200 Hliník, nad tím Tvárná litina
Táhla	Pozinkovaná ocel	Pozinkovaná ocel

Varianty sedel jednostranně těsnící:

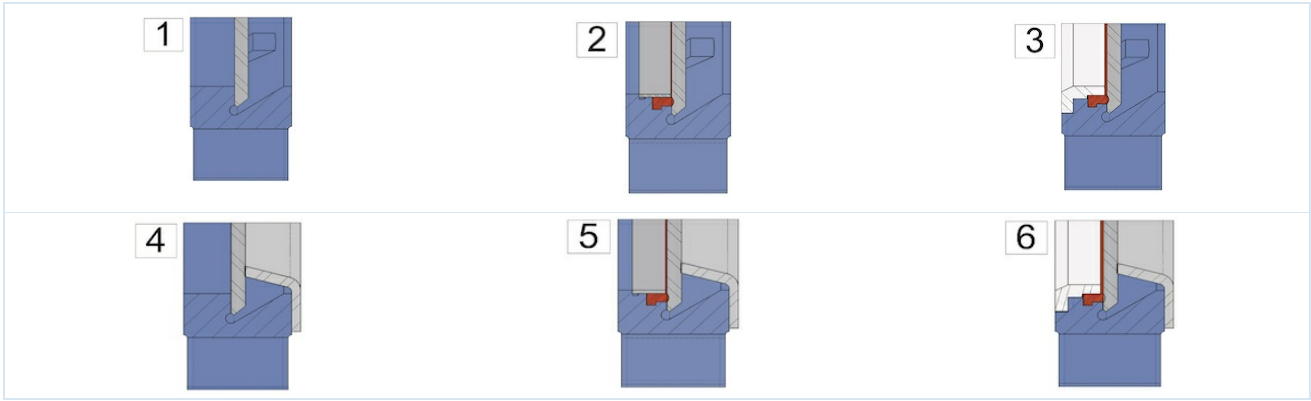

1 ...kovové těsnění	2 ...měkkotěsnicí s fixačním kroužkem (Standardní)	3 ...měkkotěsnicí se zesíleným fixačním kroužkem FixiRing resp. Stěrač pro šoupátkovou desku
4 ...kovově těsnící s ochranou proti abrazi	5 ...měkkotěsnicí s fixačním kroužkem a ochranou proti abrazi	6 ...měkkotěsnicí se zesíleným fixačním kroužkem FixiRing resp. Stěrač pro šoupátkovou desku a ochrana proti abrazi

Možná balení:

Balení	Teplota média [°C]	Příklady použití
PTFE-syntetický/EPDM	-15 ...+90	neutrální kapaliny, Kapaliny s 5% podílem pevných částic, Granulát, Kalové suspenze
PTFE-syntetický/FKM	-15 ...+180	Kapaliny, Kapaliny s 5% podílem pevných částic, Granulát, Kalové suspenze
PTFE	-30 ...+200	pro téměř všechny kapaliny

Možná těsnění sedla ventilu:

Těsnění	Teplota média [°C]	Netěsnost [v % průtoku]	Příklady použití
EPDM	-5...+90	0	neutrální kapaliny, Kapaliny s 5% podílem pevných částic, Granulát, Kalové suspenze
kovový	-20...+650	1,5	suchá média a kapaliny s 5% podílem pevných částic, Granulát, Kalové suspenze
PTFE	-20 ...+180	0,5	Louhy a kyseliny
FKM	0...+180	0	Kyseliny, Paliva a kapaliny obsahující olej
NBR	-20...+90	0	Oleje a kapaliny obsahující olej
Silikon	-25...+200	0	Potraviny a farmaceutické produkty

+43 512 52076
austria@stasto.eu
© STASTO Automation KG

Rozměry:

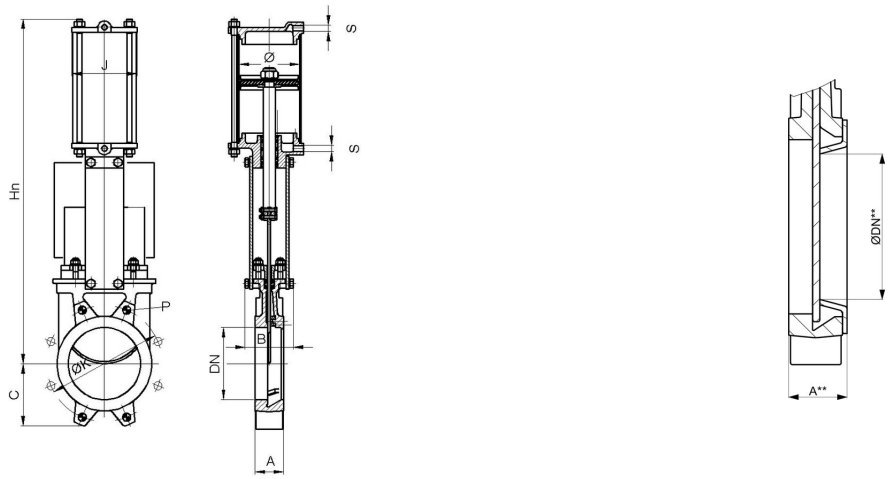

vč. Ochrana proti abrazi

Jmenovitá světlost DN[mm]	ØDN**	max. provozní tlak [bar]	A	A**	B	C	Hn	ØK	Hloubka* P	J	Ø Válec	S	Hodnota Kv [m 3 /h]	Hodnota Kv [m 3 /h]***	Hmotnost [kg]
50	25	10	40	46	92	63	400	125	8	96	80	G1/4"	206	28	7
65	39	10	40	46	92	70	442	145	8	96	80	G1/4"	305	72	8
80	52	10	50	56	92	92	484	160	9	96	80	G1/4"	485	137	9
100	72	10	50	56	92	105	546	180	9	115	100	G1/4"	895	279	12
125	97	10	50	56	102	120	630	210	9	138	125	G1/4"	1550	548	18
150	119	8	60	66	102	130	692	240	10	138	125	G1/4"	2095	851	22
200	167	8	60	66	119	160	869	295	10	175	160	G1/4"	3834	1888	37
250	217	8	70	77	119	198	1032	350	12	218	200	G3/8"	5375	3400	58
300	259	6	70	77	119	234	1181	400	12	218	200	G3/8"	8083	4845	72
350	302	6	96	105	194	256	1379	460	21	270	250	G3/8"	10700	6808	130
400	352	6	100	109	194	292	1535	515	21	270	250	G3/8"	14200	9746	155
450	400	5	106	115	290	308	1677	565	22	382	300	G1/2"	18405	12442	225
500	449	4	110	119	290	340	1839	620	22	382	300	G1/2"	23215	15979	257

*Hloubka závitu, DN600...DN1200 na vyžádání
***Hodnota Kv vč. Ochrana proti abrazi

Koncový spínač

Typ	MSU01A	MSU05	MSU03	MSU04
	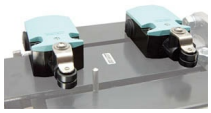			
Výrobce/typ	Siemens 3SE5122	IFM IG0011	IFM IGS208	IFM NG501A
Popis	Spínací kontakt / rozpínací kontakt	M18, 20-250VAC/DC, NO, 2vodičový, Kabel 2m	M18, 10-30VDC, NO, 2vodičový nebo 3-vodičový, Kabel 2m	M18, ATEX EEx i, Kabel 2m
Teplota okolí	-25...+85°C	-25...+80°C	-25...+70°C	-20...+70°C
Stupeň krytí	IP66	IP67	IP67	IP67
maximální spínací výkon	230VAC/6A 24VDC/0,27A	AC 250mA, DC 100mA	DC 100mA	-

Informace o přírubě:

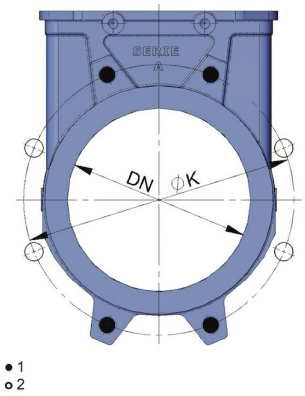

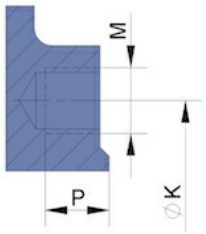

1...Slepý závit, 2...Průchozí otvor

Jmenovitá světlost DN[mm]	Počet slepých závitů	Počet průchozích otvorů	ØK	M	Hloubka Slepý závit P
50	4	-	125	M16	8
65	4	-	145	M16	8
80	4	4	160	M16	9
100	4	4	180	M16	9
125	4	4	210	M16	9
150	4	4	240	M20	10
200	4	4	295	M20	10
250	6	6	350	M20	12
300	6	6	400	M20	12
350	10	6	460	M20	21
400	10	6	515	M24	21
450	14	6	565	M24	22
500	14	6	620	M24	22
DN600 ...DN1200 na vyžádání					

Vyobrazení nezávazné
Vyhrazujeme si právo na konstrukční, rozměrové a materiálové změny.

+43 512 52076
austria@stasto.eu
© STASTO Automation KG