Partnership. With Guarantee.

Afspærringsskydeventil med dobbeltvirkende pneumatisk aktuator
Serie A1N2





Konstruktionstype	Mellemliggende flangeafspærringsskydeventil, enkelttætning, stigende spindel, Pakning kan efterjusteres manuelt
Aktivering	pneumatisk dobbeltvirkende
Tilslutning	Flanger DN50...DN500 i henhold til EN1092-2 PN10
Materialer	se materialetabel
Medietemperatur	Hus Gråt støbejern EN-GJL-250 hhv. Sejjernstøbejern EN-GJS-500-7 -10...120°C, Hus Rustfrit stål 1.4408 -30...120°C, yderligere også afhængig af pakning- og tætningsmaterialet - se tabel, højere temperaturer på forespørgsel
Omgivelsestemperatur	-10...80°C
Driftstryk	op til nominelt tryk i henhold til tabellen ADVARSEL: Skyderen kan tryksættes modsat gennemstrømningsretningen med 30% af det maksimale driftstryk. Der kan der opstå en let lækage i lukket position.
Styremedium	filtreret, oliesmurt og vandfri trykluft Faste partikler klasse 2, Vandindhold klasse 4 og Olieindhold klasse 3 efter ISO 8573-1
Styretrykområde	5,5...8bar, lavere styretryk på forespørgsel
Strømningsretning	Er markeret med en pil. Ved tørre medier anbefaler vi en gennemstrømning modsat pilens retning. ADVARSEL: Skyderen kan tryksættes modsat gennemstrømningsretningen med 30% af det maksimale driftstryk. Der kan der opstå en let lækage i lukket position.
Monteringstype	Montering i stift rørsystem
Monteringsposition	lodret opadgående, anden monteringsposition på forespørgsel
Tilbehør	opbygget 5/2-vejs styreventil, monteret mekaniske endestopkontakter hhv. induktive nærhedssensorer
ATEX	kan anvendes i eksplosionsfarligt område Zone 2 og 22 (ATEX zone 1 og 21 på forespørgsel)
Specialudførelser	Nominelle diametre op til 1200mm, enkeltvirkende pneumatisk aktuator, Pneumatisk cylinder i rustfrit stål, Elektrisk aktuator, med manuel nødaktivering, Glideskiver skydeplade PTFE, Spuleboringer, andre nominelle tryk på forespørgsel

+43 512 52076
austria@stasto.eu
© STASTO Automation KG

Materialetabel:

Type	A1N2H2-5-...-B	A1N2I2-5-...
Hus	Gråt støbejern EN-GJL-250 hhv. Sejjernstøbejern EN-GJS-500-7 epoxybelagt RAL5015, Belægning 80µm	Rustfrit stål 1.4408
Skydeplade	Rustfrit stål 1.4301	Rustfrit stål 1.4401
Tilslutningsplader/Beskyttelsesplader	Stål belagt	Stål belagt
Pakke (standard)	PTFE-syntetisk/EPDM	PTFE-syntetisk/EPDM
Sædetætning (standard)	EPDM	EPDM
Glideskiver skydeplade	RCH-1000(Polyethylen)	RCH-1000(Polyethylen)
Stempelstang	Rustfrit stål 1.4301	Rustfrit stål 1.4301
Cylinderrør	Aluminium	Aluminium
Cylinderhoved og -dæksel	Cylinderdiameter 80...200 Aluminium, derover Sphærojern	Cylinderdiameter 80...200 Aluminium, derover Sphærojern
Trækstænger	Galvaniseret stål	Galvaniseret stål

Sædevarianter, tætning på én side:

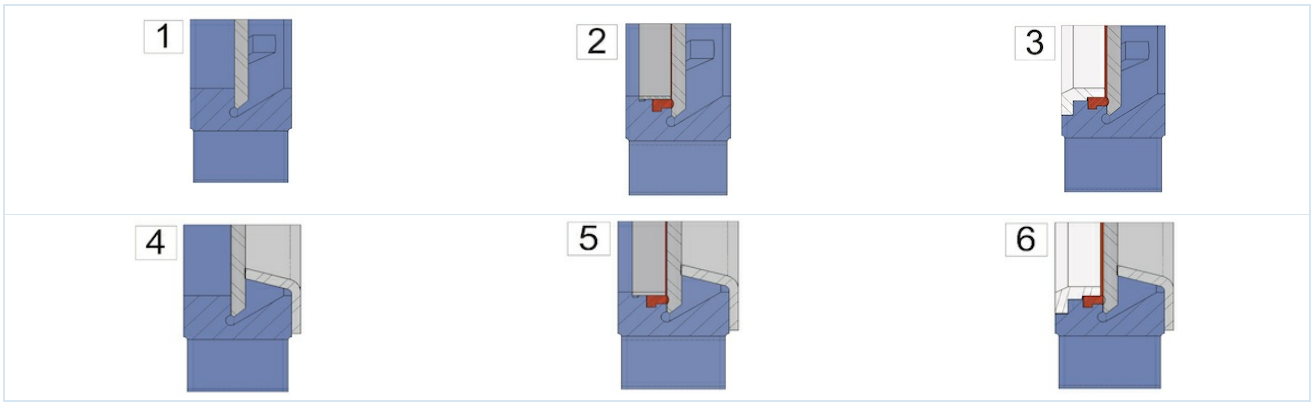

1 ...metaltætning	2 ...blødtættende med fikseringsring (Standard)	3 ...blødtættende med forstærket Fixi-ring hhv. Skraber til skydeplade
4 ...metaltætende med abrasionsbeskyttelse	5 ...blødtættende med fikseringsring og slidbeskyttelse	6 ...blødtættende med forstærket Fixi-ring hhv. Skraber til skydeplade og slidbeskyttelse

Mulige pakninger:

Pakke	Medietemperatur [°C]	Anvendelseseksempler
PTFE-syntetisk/EPDM	-15 ...+90	neutrale væsker, Væsker med 5% faststofindhold, Granulat, Slam
PTFE-syntetisk/FKM	-15 ...+180	Væsker, Væsker med 5% faststofindhold, Granulat, Slam
PTFE	-30 ...+200	til næsten alle væsker

Mulige sædetætninger:

Tætning	Medietemperatur [°C]	Lækage [i % af gennemstrømningen]	Anvendelseseksempler
EPDM	-5...+90	0	neutrale væsker, Væsker med 5% faststofindhold, Granulat, Slam
metallisk	-20...+650	1,5	tørre medier og væsker med 5% faststofindhold, Granulat, Slam
PTFE	-20 ...+180	0,5	Lud og syrer
FKM	0...+180	0	Syrer, Brændstoffer og olieholdige væsker
NBR	-20...+90	0	Olier og olieholdige væsker
Silikone	-25...+200	0	Fødevarer og farmaceutiske produkter

+43 512 52076
austria@stasto.eu
© STASTO Automation KG

Dimensioner:

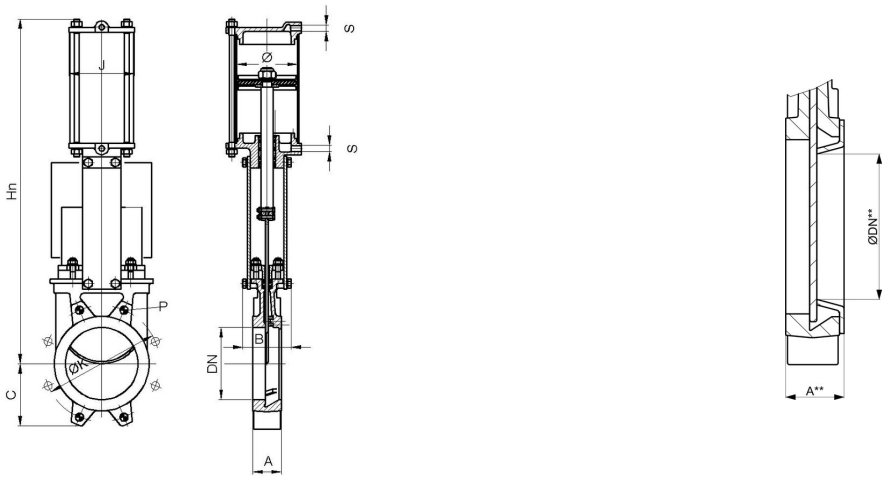

inkl. Slidbeskyttelse

Nominel diameter DN[mm]	ØDN**	maks. driftstryk [bar]	A	A**	B	C	Hn	ØK	Dybde* P	J	Ø Cylinder	S	Kv-værdi [m 3 /h]	Kv-værdi [m 3 /h]***	Vægt [kg]
50	25	10	40	46	92	63	400	125	8	96	80	G1/4"	206	28	7
65	39	10	40	46	92	70	442	145	8	96	80	G1/4"	305	72	8
80	52	10	50	56	92	92	484	160	9	96	80	G1/4"	485	137	9
100	72	10	50	56	92	105	546	180	9	115	100	G1/4"	895	279	12
125	97	10	50	56	102	120	630	210	9	138	125	G1/4"	1550	548	18
150	119	8	60	66	102	130	692	240	10	138	125	G1/4"	2095	851	22
200	167	8	60	66	119	160	869	295	10	175	160	G1/4"	3834	1888	37
250	217	8	70	77	119	198	1032	350	12	218	200	G3/8"	5375	3400	58
300	259	6	70	77	119	234	1181	400	12	218	200	G3/8"	8083	4845	72
350	302	6	96	105	194	256	1379	460	21	270	250	G3/8"	10700	6808	130
400	352	6	100	109	194	292	1535	515	21	270	250	G3/8"	14200	9746	155
450	400	5	106	115	290	308	1677	565	22	382	300	G1/2"	18405	12442	225
500	449	4	110	119	290	340	1839	620	22	382	300	G1/2"	23215	15979	257

*Gevinddybde, DN600...DN1200 på forespørgsel
***Kv-værdi inkl. Slidbeskyttelse

Endestopkontakt

Type	MSU01A	MSU05	MSU03	MSU04
				
Producent/type	Siemens 3SE5122	IFM IG0011	IFM IGS208	IFM NG501A
Beskrivelse	Normalt åben/normalt lukket	M18, 20-250VAC/DC, NO, 2-leder, Kabel 2m	M18, 10-30VDC, NO, 2-leder eller 3-lederet ledning, Kabel 2m	M18, ATEX EEx i, Kabel 2m
Omgivelsestemperatur	-25...+85°C	-25...+80°C	-25...+70°C	-20...+70°C
Kapslingsklasse	IP66	IP67	IP67	IP67
maksimal koblingseffekt	230VAC/6A 24VDC/0,27A	AC 250mA, DC 100mA	DC 100mA	-

Flangeinformationer:

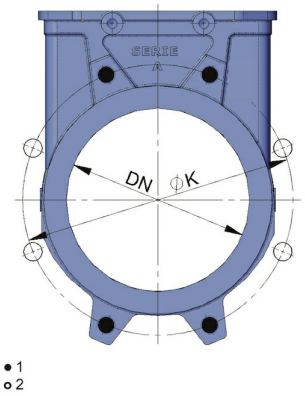

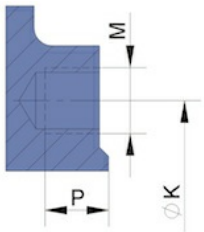

1...Blindhulgevind, 2...Gennemgående boring

Nominel diameter DN[mm]	Antal blindhulsgevind	Antal gennemgående boringer	ØK	M	Dybde Blindhulgevind P
50	4	-	125	M16	8
65	4	-	145	M16	8
80	4	4	160	M16	9
100	4	4	180	M16	9
125	4	4	210	M16	9
150	4	4	240	M20	10
200	4	4	295	M20	10
250	6	6	350	M20	12
300	6	6	400	M20	12
350	10	6	460	M20	21
400	10	6	515	M24	21
450	14	6	565	M24	22
500	14	6	620	M24	22
DN600 ...DN1200 på forespørgsel					

Illustrationer er ikke bindende
Ret til konstruktions-, mål- og materialændringer forbeholdes

+43 512 52076
austria@stasto.eu
© STASTO Automation KG