Partnership. With Guarantee.

# Absperrschieber mit doppeltwirkendem Pneumatikantrieb Serie A1N2





| | |
|---|---|
| Bauart | Zwischenflanschabsperrschieber, einseitig dichtend, steigende Spindel, Packung händisch nachstellbar |
| Betätigung | pneumatisch doppeltwirkend |
| Anschluss | Flansche DN50...DN500 nach EN1092-2 PN10 |
| Werkstoffe | siehe Werkstofftabelle |
| Mediumstemperatur | Gehäuse Grauguss EN-GJL-250 bzw. Sphäroguss EN-GJS-500-7 -10...120°C, Gehäuse Edelstahl 1.4408 -30...120°C, zusätzlich noch abhängig vom Packungs- und Dichtmaterial - siehe Tabelle, höhere Temperaturen auf Anfrage |
| Umgebungstemperatur | -10...80°C |
| Betriebsdruck | bis Nenndruck gemäß Tabelle<br>ACHTUNG: Schieber kann entgegen der Durchflussrichtung mit 30% des maximalen Betriebsdruckes druckbeaufschlagt werden. Dabei kann eine leichte Leckage in geschlossener Position entstehen. |
| Steuermedium | gefilterte, geölte und wasserfreie Druckluft<br>Feststoffpartikel Klasse 2, Wassergehalt Klasse 4 und Ölgehalt Klasse 3 nach ISO 8573-1 |
| Steuerdruckbereich | 5,5...8bar, geringere Steuerdrücke auf Anfrage |
| Durchflussrichtung | Ist durch einen Pfeil gekennzeichnet. Bei trockenen Medien empfehlen wir einen Durchfluss entgegen der Pfeilrichtung.<br>ACHTUNG: Schieber kann entgegen der Durchflussrichtung mit 30% des maximalen Betriebsdruckes druckbeaufschlagt werden. Dabei kann eine leichte Leckage in geschlossener Position entstehen. |
| Befestigungsart | Einbau in starres Leitungssystem |
| Einbaulage | senkrecht nach oben, andere Einbaulage auf Anfrage |
| Zubehör | aufgebautes 5/2-Wege Steuerventil, aufgebaute mechanische Endschalter bzw. induktive Näherungsschalter |
| ATEX | einsetzbar im explosionsgefährdeten Bereich Zone 2 und 22 (ATEX Zone 1 und 21 auf Anfrage) |
| Sonderausführungen | Nennweiten bis 1200mm, einfachwirkender Pneumatikantrieb, Pneumatikzylinder aus Edelstahl, Elektroantrieb, mit Handnotbetätigung, Gleitscheiben Schieberplatte PTFE, Spülbohrungen, andere Nenndrücke auf Anfrage |



+43 512 52076
austria@stasto.eu
© STASTO Automation KG

## Wekstofftabelle:

| Typ | A1N2H2-5-...-B | A1N2I2-5-... |
|---|---|---|
| Gehäuse | Grauguss EN-GJL-250 bzw. Sphäroguss EN-GJS-500-7 epoxy beschichtet RAL5015, Beschichtung 80µm | Edelstahl 1.4408 |
| Schieberplatte | Edelstahl 1.4301 | Edelstahl 1.4401 |
| Verbindungsplatten/Schutzbleche | Stahl beschichtet | Stahl beschichtet |
| Packung (Standard) | PTFE-synthetisch/EPDM | PTFE-synthetisch/EPDM |
| Sitzdichtung (Standard) | EPDM | EPDM |
| Gleitscheiben Schieberplatte | RCH-1000(Polyethylen) | RCH-1000(Polyethylen) |
| Kolbenstange | Edelstahl 1.4301 | Edelstahl 1.4301 |
| Zylinderrohr | Aluminium | Aluminium |
| Zylinderkopf und -deckel | Zylinderdurchmesser 80...200 Aluminium, darüber Sphäroguss | Zylinderdurchmesser 80...200 Aluminium, darüber Sphäroguss |
| Zugstangen | Stahl verzinkt | Stahl verzinkt |

## Sitzvarianten einseitig dichtend:

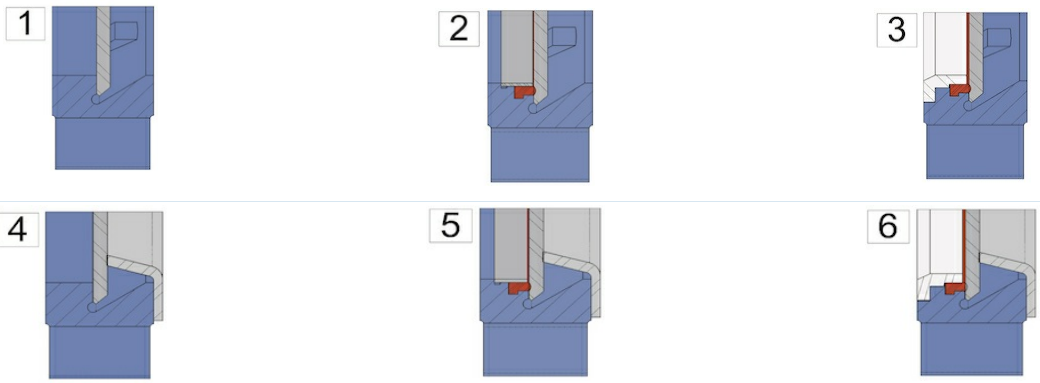


| | | |
|---|---|---|
| 1 ...metallisch dichtend | 2 ...weichdichtend mit Fixierring (Standard) | 3 ...weichdichtend mit verstärktem Fixierring bzw. Abstreifer für Schieberplatte |
| 4 ...metallisch dichtend mit Abrasionsschutz | 5 ...weichdichtend mit Fixierring und Abrasionsschutz | 6 ...weichdichtend mit verstärktem Fixierring bzw. Abstreifer für Schieberplatte und Abrasionsschutz |

## Mögliche Packungen:

| Packung | Mediumstemperatur [°C] | Anwendungsbeispiele |
|---|---|---|
| PTFE-synthetisch/EPDM | -15 ...+90 | neutrale Flüssigkeiten, Flüssigkeiten mit 5% Feststoffanteilen, Granulate, Schlämme |
| PTFE-synthetisch/FKM | -15 ...+180 | Flüssigkeiten, Flüssigkeiten mit 5% Feststoffanteilen, Granulate, Schlämme |
| PTFE | -30 ...+200 | für nahezu alle Flüssigkeiten |

## Mögliche Sitzdichtungen:

| Dichtung | Mediumstemperatur [°C] | Leckage [in % vom Durchfluss] | Anwendungsbeispiele |
|---|---|---|---|
| EPDM | -5...+90 | 0 | neutrale Flüssigkeiten, Flüssigkeiten mit 5% Feststoffanteilen, Granulate, Schlämme |
| metallisch | -20...+650 | 1,5 | trockene Medien und Flüssigkeiten mit 5% Feststoffanteilen, Granulate, Schlämme |
| PTFE | -20 ...+180 | 0,5 | Laugen und Säuren |
| FKM | 0...+180 | 0 | Säuren, Treibstoffe und ölhaltige Flüssigkeiten |
| NBR | -20...+90 | 0 | Öle und ölhaltige Flüssigkeiten |
| Silikon | -25...+200 | 0 | Lebensmittel und pharmazeutische Produkte |


+43 512 52076
austria@stasto.eu
© STASTO Automation KG

## Abmessungen:

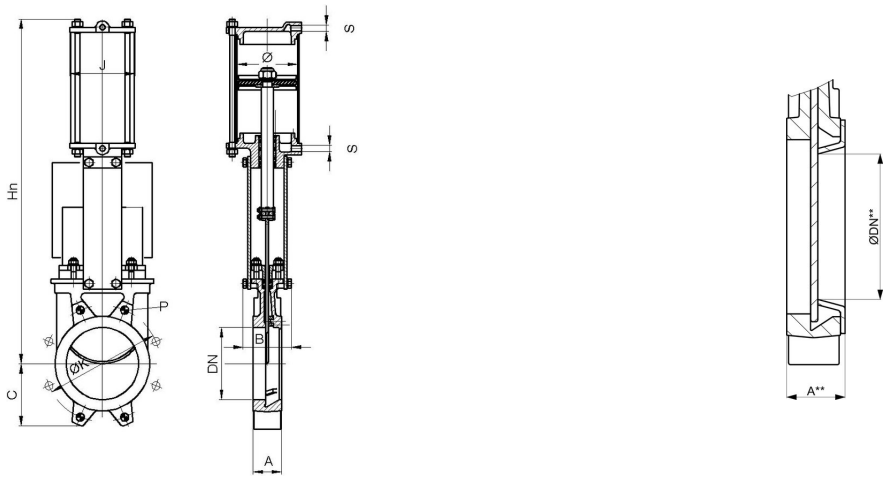


inkl. Abrasionsschutz

| Nennweite DN[mm] | ØDN** | max.Betriebsdruck [bar] | A | A** | B | C | Hn | ØK | Tiefe* P | J | Ø Zylinder | S | Kv-Wert [m 3 /h] | Kv-Wert [m 3 /h]*** | Gewicht [kg] |
|---|---|---|---|---|---|---|---|---|---|---|---|---|---|---|---|
| 50 | 25 | 10 | 40 | 46 | 92 | 63 | 400 | 125 | 8 | 96 | 80 | G1/4" | 206 | 28 | 7 |
| 65 | 39 | 10 | 40 | 46 | 92 | 70 | 442 | 145 | 8 | 96 | 80 | G1/4" | 305 | 72 | 8 |
| 80 | 52 | 10 | 50 | 56 | 92 | 92 | 484 | 160 | 9 | 96 | 80 | G1/4" | 485 | 137 | 9 |
| 100 | 72 | 10 | 50 | 56 | 92 | 105 | 546 | 180 | 9 | 115 | 100 | G1/4" | 895 | 279 | 12 |
| 125 | 97 | 10 | 50 | 56 | 102 | 120 | 630 | 210 | 9 | 138 | 125 | G1/4" | 1550 | 548 | 18 |
| 150 | 119 | 8 | 60 | 66 | 102 | 130 | 692 | 240 | 10 | 138 | 125 | G1/4" | 2095 | 851 | 22 |
| 200 | 167 | 8 | 60 | 66 | 119 | 160 | 869 | 295 | 10 | 175 | 160 | G1/4" | 3834 | 1888 | 37 |
| 250 | 217 | 8 | 70 | 77 | 119 | 198 | 1032 | 350 | 12 | 218 | 200 | G3/8" | 5375 | 3400 | 58 |
| 300 | 259 | 6 | 70 | 77 | 119 | 234 | 1181 | 400 | 12 | 218 | 200 | G3/8" | 8083 | 4845 | 72 |
| 350 | 302 | 6 | 96 | 105 | 194 | 256 | 1379 | 460 | 21 | 270 | 250 | G3/8" | 10700 | 6808 | 130 |
| 400 | 352 | 6 | 100 | 109 | 194 | 292 | 1535 | 515 | 21 | 270 | 250 | G3/8" | 14200 | 9746 | 155 |
| 450 | 400 | 5 | 106 | 115 | 290 | 308 | 1677 | 565 | 22 | 382 | 300 | G1/2" | 18405 | 12442 | 225 |
| 500 | 449 | 4 | 110 | 119 | 290 | 340 | 1839 | 620 | 22 | 382 | 300 | G1/2" | 23215 | 15979 | 257 |

*Gewindetiefe, DN600...DN1200 auf Anfrage
***Kv-Wert inkl. Abrasionsschutz

## Endschalter

| Type | MSU01A | MSU05 | MSU03 | MSU04 |
|---|---|---|---|---|
| |  |  |  |  |
| Hersteller/Type | Siemens 3SE5122 | IFM IG0011 | IFM IGS208 | IFM NG501A |
| Beschreibung | Öffner/Schließer | M18, 20-250VAC/DC, NO, 2-Leiter, Kabel 2m | M18, 10-30VDC, NO, 2-Leiter oder 3-Leiter, Kabel 2m | M18, ATEX EEx i, Kabel 2m |
| Umgebungstemperatur | -25...+85°C | -25...+80°C | -25...+70°C | -20...+70°C |
| Schutzart | IP66 | IP67 | IP67 | IP67 |
| maximale Schaltleistung | 230VAC/6A 24VDC/0,27A | AC 250mA, DC 100mA | DC 100mA | - |

## Flanschinformationen:

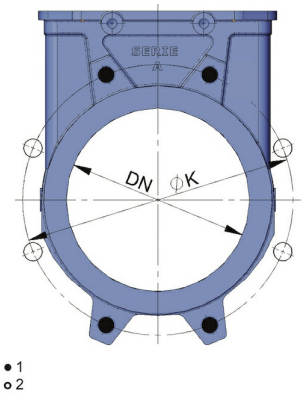


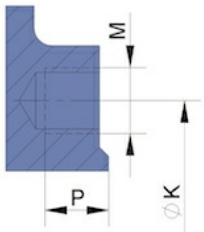


1...Sacklochgewinde, 2...Durchgangsbohrung

| Nennweite DN[mm] | Anzahl Sacklochgewinde | Anzahl Durchgangsbohrungen | ØK | M | Tiefe Sacklochgewinde P |
|---|---|---|---|---|---|
| 50 | 4 | - | 125 | M16 | 8 |
| 65 | 4 | - | 145 | M16 | 8 |
| 80 | 4 | 4 | 160 | M16 | 9 |
| 100 | 4 | 4 | 180 | M16 | 9 |
| 125 | 4 | 4 | 210 | M16 | 9 |
| 150 | 4 | 4 | 240 | M20 | 10 |
| 200 | 4 | 4 | 295 | M20 | 10 |
| 250 | 6 | 6 | 350 | M20 | 12 |
| 300 | 6 | 6 | 400 | M20 | 12 |
| 350 | 10 | 6 | 460 | M20 | 21 |
| 400 | 10 | 6 | 515 | M24 | 21 |
| 450 | 14 | 6 | 565 | M24 | 22 |
| 500 | 14 | 6 | 620 | M24 | 22 |
| DN600 ...DN1200 auf Anfrage | | | | | |

Abbildungen unverbindlich
Konstruktions-, Maß- und Werkstoffänderungen vorbehalten




+43 512 52076
austria@stasto.eu
© STASTO Automation KG