Partnership. With Guarantee.

Δικλείδα απομόνωσης με πνευματικό ενεργοποιητή διπλής ενέργειας
Σειρά A1N2





Τύπος κατασκευής	Δικλείδα απομόνωσης τύπου wafer μεταξύ φλαντζών, μονόπλευρα στεγανοποιούμενο, ανερχόμενο στέλεχος, Χειροκίνητα ρυθμιζόμενη συσκευασία
Ενεργοποίηση	πνευματικός διπλής ενέργειας
Σύνδεση	Φλάντζες DN50...DN500 σύμφωνα με EN1092-2 PN10
Υλικά κατασκευής	βλέπε πίνακα υλικών
Θερμοκρασία μέσου	Περίβλημα Φαιός χυτοσίδηρος EN-GJL-250 ή αντίστοιχα Ελατός χυτοσίδηρος EN-GJS-500-7 -10...120°C, Περίβλημα Ανοξείδωτος χάλυβας 1.4408 -30...120°C, επιπλέον, επίσης ανάλογα με το υλικό συσκευασίας και στεγανοποίησης - βλέπε πίνακα, υψηλότερες θερμοκρασίες κατόπιν αιτήματος
Θερμοκρασία περιβάλλοντος	-10...80°C
Πίεση λειτουργίας	έως ονομαστική πίεση σύμφωνα με τον πίνακα ΠΡΟΣΟΧΗ: Το συρτάρι μπορεί να τεθεί υπό πίεση αντίθετα από τη διεύθυνση ροής με 30% της μέγιστης πίεσης λειτουργίας.. Σε αυτή την περίπτωση μπορεί να προκύψει μικρή διαρροή στη θέση κλειστότητας.
Μέσο ελέγχου	φιλτραρισμένος, λιπασμένος και απαλλαγμένος από νερό πεπιεσμένος αέρας Κατηγορία στερεών σωματιδίων 2, Περιεκτικότητα σε νερό κλάση 4 και Περιεκτικότητα σε λάδι κλάση 3 μετά από ISO 8573-1
Εύρος πιλοτικής πίεσης ελέγχου	5,5...8bar, χαμηλότερες πιέσεις ελέγχου κατόπιν αιτήματος
Κατεύθυνση ροής	Σημειώνεται με ένα βέλος. Για ξηρά μέσα συνιστούμε ροή αντίθετα από τη φορά του βέλους. ΠΡΟΣΟΧΗ: Το συρτάρι μπορεί να τεθεί υπό πίεση αντίθετα από τη διεύθυνση ροής με 30% της μέγιστης πίεσης λειτουργίας.. Σε αυτή την περίπτωση μπορεί να προκύψει μικρή διαρροή στη θέση κλειστότητας.
Τύπος στερέωσης	Εγκατάσταση σε άκαμπτο σύστημα σωληνώσεων
Θέση εγκατάστασης	κατακόρυφα προς τα πάνω, άλλη θέση εγκατάστασης κατόπιν αιτήματος
Εξαρτήματα	συναρμολογημένη βαλβίδα ελέγχου 5/2 οδών, ενσωματωμένο μηχανικοί τερματικοί διακόπτες ή αντίστοιχα επαγωγικοί αισθητήρες εγγύτητας
ATEX	κατάλληλο για χρήση σε εκρήξιμη περιοχή Ζώνη 2 και 22 (ATEX Ζώνη 1 και 21 κατόπιν αιτήματος)
Ειδικές εκδόσεις	Ονομαστικές διαμέτρους έως 1200mm, πνευματικός ενεργοποιητής απλής ενέργειας, Πνευματικός κύλινδρος από ανοξείδωτο χάλυβα, Ηλεκτρικός ενεργοποιητής, με χειροκίνητη χειροκίνητη λειτουργία έκτακτης ανάγκης, Δίσκοι ολίσθησης πλάκα ολισθητήρα PTFE, Οπές έκπλυσης, άλλες ονομαστικές πιέσεις κατόπιν αιτήματος

+43 512 52076
austria@stasto.eu
© STASTO Automation KG

Πίνακας υλικών:

Τύπος	A1N2H2-5-...-B	A1N2I2-5-...
Περίβλημα	Φαιός χυτοσίδηρος EN-GJL-250 ή αντίστοιχα Ελατός χυτοσίδηρος EN-GJS-500-7 επικαλυμμένο με εποξική ρητίνη RAL5015, Επίστρωση 80μm	Ανοξείδωτος χάλυβας 1.4408
Πλάκα ολισθητήρα	Ανοξείδωτος χάλυβας 1.4301	Ανοξείδωτος χάλυβας 1.4401
Πλάκες σύνδεσης/Προστατευτικά ελάσματα	Χάλυβας επικαλυμμένο	Χάλυβας επικαλυμμένο
Συσκευασία (στάνταρ)	PTFE-συνθετικό/EPDM	PTFE-συνθετικό/EPDM
Έδρα στεγανοποίησης (στάνταρ)	EPDM	EPDM
Δίσκοι ολίσθησης πλάκα ολισθητήρα	RCH-1000(Πολυαιθυλένιο)	RCH-1000(Πολυαιθυλένιο)
Έμβολο ράβδος	Ανοξείδωτος χάλυβας 1.4301	Ανοξείδωτος χάλυβας 1.4301
Σωλήνας κυλίνδρου	Αλουμίνιο	Αλουμίνιο
Κυλινδροκεφαλή και κάλυμμα κυλίνδρου	Διάμετρος κυλίνδρου 80...200 Αλουμίνιο, επάνω από αυτό Σφαιροειδής χυτοσίδηρος	Διάμετρος κυλίνδρου 80...200 Αλουμίνιο, επάνω από αυτό Σφαιροειδής χυτοσίδηρος
Ελκυστήρες ράβδων	Γαλβανισμένος χάλυβας	Γαλβανισμένος χάλυβας

Παραλλαγές έδρας, στεγανές από τη μία πλευρά:

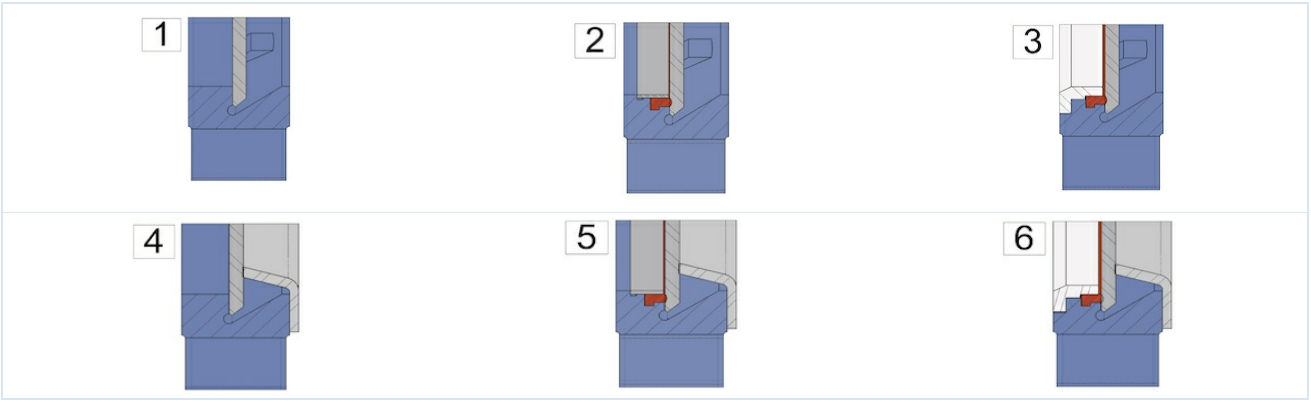

1 ...μεταλλική στεγανοποίηση	2 ...μαλακής στεγανοποίησης με δακτύλιο στερέωσης Fixierring (Τυπικό)	3 ...μαλακής στεγανοποίησης με ενισχυμένο δακτύλιο στερέωσης Fixierring ή αντίστοιχα Ξύστρα σκόνης για πλάκα ολίσθησης
4 ...μεταλλική στεγανοποίηση με προστασία από τριβή/αποτριβή	5 ...μαλακής στεγανοποίησης με δακτύλιο Fixi και προστασία από τριβή/φθορά	6 ...μαλακής στεγανοποίησης με ενισχυμένο δακτύλιο στερέωσης Fixierring ή αντίστοιχα Ξύστρα σκόνης για πλάκα ολίσθησης και προστασία από τριβή/απόξεση

Δυνατές συσκευασίες:

Συσκευασία	Θερμοκρασία μέσου [°C]	Παραδείγματα εφαρμογής
PTFE-συνθετικό/EPDM	-15 ...+90	ουδέτερα υγρά, Υγρά με 5% περιεκτικότητα σε στερεά σωματίδια, Κοκκώδες υλικό, Ιλύς
PTFE-συνθετικό/FKM	-15 ...+180	Υγρά, Υγρά με 5% περιεκτικότητα σε στερεά σωματίδια, Κοκκώδες υλικό, Ιλύς
PTFE	-30 ...+200	για σχεδόν όλα τα υγρά

+43 512 52076
austria@stasto.eu
© STASTO Automation KG

Πιθανές στεγανοποιήσεις έδρας:

Στεγανοποίηση	Θερμοκρασία μέσου [°C]	Διαρροή [σε % της παροχής]	Παραδείγματα εφαρμογής
EPDM	-5...+90	0	ουδέτερα υγρά, Υγρά με 5% περιεκτικότητα σε στερεά σωματίδια, Κοκκώδες υλικό, Ιλύς
μεταλλικό	-20...+650	1,5	ξηρά μέσα και υγρά με 5% περιεκτικότητα σε στερεά σωματίδια, Κοκκώδες υλικό, Ιλύς
PTFE	-20 ...+180	0,5	Αλκάλια και οξέα
FKM	0...+180	0	Οξέα, Καύσιμα και ελαιώδη υγρά
NBR	-20...+90	0	Έλαια και υγρά που περιέχουν έλαιο
Σιλικόνη	-25...+200	0	Τρόφιμα και φαρμακευτικά προϊόντα

Διαστάσεις:

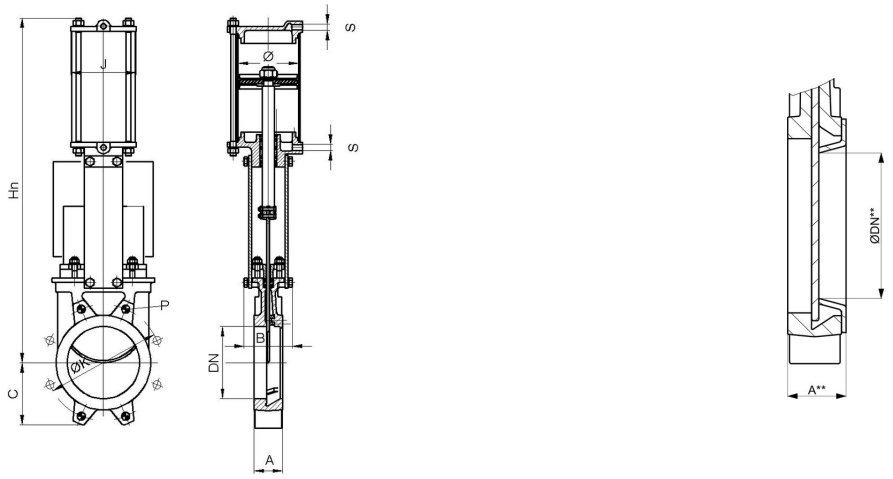

περιλ. Προστασία από τριβή

Ονομαστική διάμετρος DN[mm]	ØDN**	μέγ. πίεση λειτουργίας [bar]	A	A**	B	C	Hn	ØK	Βάθος* P	J	Ø Κύλινδρος	S	Τιμή Kv [m 3 /h]	Τιμή Kv [m 3 /h]***	Βάρος [kg]
50	25	10	40	46	92	63	400	125	8	96	80	G1/4"	206	28	7
65	39	10	40	46	92	70	442	145	8	96	80	G1/4"	305	72	8
80	52	10	50	56	92	92	484	160	9	96	80	G1/4"	485	137	9
100	72	10	50	56	92	105	546	180	9	115	100	G1/4"	895	279	12
125	97	10	50	56	102	120	630	210	9	138	125	G1/4"	1550	548	18
150	119	8	60	66	102	130	692	240	10	138	125	G1/4"	2095	851	22
200	167	8	60	66	119	160	869	295	10	175	160	G1/4"	3834	1888	37
250	217	8	70	77	119	198	1032	350	12	218	200	G3/8"	5375	3400	58
300	259	6	70	77	119	234	1181	400	12	218	200	G3/8"	8083	4845	72
350	302	6	96	105	194	256	1379	460	21	270	250	G3/8"	10700	6808	130
400	352	6	100	109	194	292	1535	515	21	270	250	G3/8"	14200	9746	155
450	400	5	106	115	290	308	1677	565	22	382	300	G1/2"	18405	12442	225
500	449	4	110	119	290	340	1839	620	22	382	300	G1/2"	23215	15979	257

*Βάθος σπειρώματος, DN600...DN1200 κατόπιν αιτήματος
***Τιμή Kv περιλ. Προστασία από τριβή

© STASTO Automation KG

Τερματικός διακόπτης

Τύπος	MSU01A	MSU05	MSU03	MSU04
	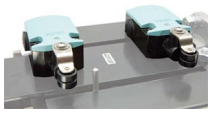			
Κατασκευαστής/Τύπος	Siemens 3SE5122	IFM IG0011	IFM IGS208	IFM NG501A
Περιγραφή	Κανονικά ανοικτή/κανονικά κλειστή	M18, 20-250VAC/DC, NO, 2-αγωγών, Καλώδιο 2m	M18, 10-30VDC, NO, 2-αγωγών ή 3-αγωγών, Καλώδιο 2m	M18, ATEX EEx i, Καλώδιο 2m
Θερμοκρασία περιβάλλοντος	-25...+85°C	-25...+80°C	-25...+70°C	-20...+70°C
Βαθμός προστασίας IP	IP66	IP67	IP67	IP67
μέγιστη ισχύς μεταγωγής	230VAC/6A 24VDC/0,27A	AC 250mA, DC 100mA	DC 100mA	-

Πληροφορίες φλάντζας:

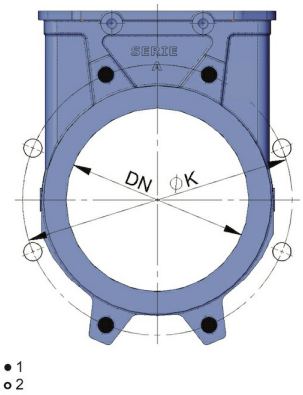

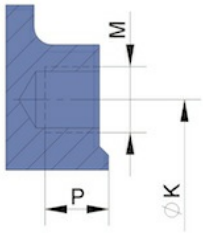

1...Τυφλό σπείρωμα (τυφλή οπή), 2...Διαμπερής οπή

Ονομαστική διάμετρος DN[mm]	Αριθμός τυφλών σπειρωμάτων (τυφλή οπή)	Αριθμός διαμπερών οπών διέλευσης	ØK	M	Βάθος Τυφλό σπείρωμα (τυφλή οπή) P
50	4	-	125	M16	8
65	4	-	145	M16	8
80	4	4	160	M16	9
100	4	4	180	M16	9
125	4	4	210	M16	9
150	4	4	240	M20	10
200	4	4	295	M20	10
250	6	6	350	M20	12
300	6	6	400	M20	12
350	10	6	460	M20	21
400	10	6	515	M24	21
450	14	6	565	M24	22
500	14	6	620	M24	22
DN600 ...DN1200 κατόπιν αιτήματος					

Οι απεικονίσεις δεν είναι δεσμευτικές
Με την επιφύλαξη αλλαγών στον σχεδιασμό, στις διαστάσεις και στα υλικά

© STASTO Automation KG

+43 512 52076
austria@stasto.eu
© STASTO Automation KG