Partnership. With Guarantee.

Válvula de compuerta de cierre con actuador neumático de doble efecto
Serie A1N2





Tipo de construcción	Válvula de compuerta de cierre intermedia para brida, estanco por un lado, vástago ascendente, Paquete ajustable manualmente
Accionamiento	neumático de doble efecto
Conexión	Bridas DN50...DN500 según EN1092-2 PN10
Materiales	ver tabla de materiales
Temperatura del medio	Carcasa Hierro fundido gris EN-GJL-250 o bien Fundición nodular EN-GJS-500-7 -10...120°C, Carcasa Acero inoxidable 1.4408 -30...120°C, además, también en función del material del embalaje y de la junta de estanqueidad - ver tabla, temperaturas más altas bajo pedido
Temperatura ambiente	-10...80°C
Presión de funcionamiento	hasta la presión nominal según la tabla ATENCIÓN: El obturador puede presurizarse en sentido contrario a la dirección de flujo con el 30% de la presión máxima de servicio.. Puede producirse una ligera fuga en posición cerrada.
Medio de control	aire comprimido filtrado, lubricado y sin agua Clase de partículas sólidas 2, Contenido de agua clase 4 y Contenido de aceite clase 3 según ISO 8573-1
Rango de presión de pilotaje	5,5...8bar, presiones de pilotaje más bajas bajo pedido
Dirección de flujo	Está marcado con una flecha. Para medios secos recomendamos un caudal en sentido contrario a la dirección de la flecha. ATENCIÓN: El obturador puede presurizarse en sentido contrario a la dirección de flujo con el 30% de la presión máxima de servicio.. Puede producirse una ligera fuga en posición cerrada.
Tipo de fijación	Montaje en sistema de tuberías rígido
Posición de montaje	vertical hacia arriba, otra posición de montaje bajo pedido
Accesorios	válvula de control 5/2 montada sobre base, montado finales de carrera mecánicos o bien sensores de proximidad inductivos
ATEX	utilizable en zona con riesgo de explosión Zona 2 y 22 (ATEX Zona 1 y 21 bajo pedido)
Versiones especiales	Diámetros nominales hasta 1200mm, actuador neumático de simple efecto, Cilindro neumático de acero inoxidable, Accionamiento eléctrico, con accionamiento manual de emergencia, Discos deslizantes placa corredera PTFE, Orificios de purga, otros presiones nominales bajo pedido

+43 512 52076
austria@stasto.eu
© STASTO Automation KG

Tabla de materiales:

Tipo	A1N2H2-5-...-B	A1N2I2-5-...
Carcasa	Hierro fundido gris EN-GJL-250 o bien Fundición nodular EN-GJS-500-7 recubierto de epoxi RAL5015, Revestimiento 80µm	Acero inoxidable 1.4408
Placa deslizante	Acero inoxidable 1.4301	Acero inoxidable 1.4401
Placas de conexión/Protectores de chapa	Acero recubierto	Acero recubierto
Paquete (estándar)	PTFE-sintético/EPDM	PTFE-sintético/EPDM
Junta de asiento (estándar)	EPDM	EPDM
Discos deslizantes placa corredera	RCH-1000(Polietileno)	RCH-1000(Polietileno)
Vástago de pistón	Acero inoxidable 1.4301	Acero inoxidable 1.4301
Tubo del cilindro	Aluminio	Aluminio
Culata y tapa del cilindro	Diámetro del cilindro 80...200 Aluminio, encima Hierro fundido nodular	Diámetro del cilindro 80...200 Aluminio, encima Hierro fundido nodular
Tirantes	Acero galvanizado	Acero galvanizado

Variantes de asiento con estanqueidad unilateral:

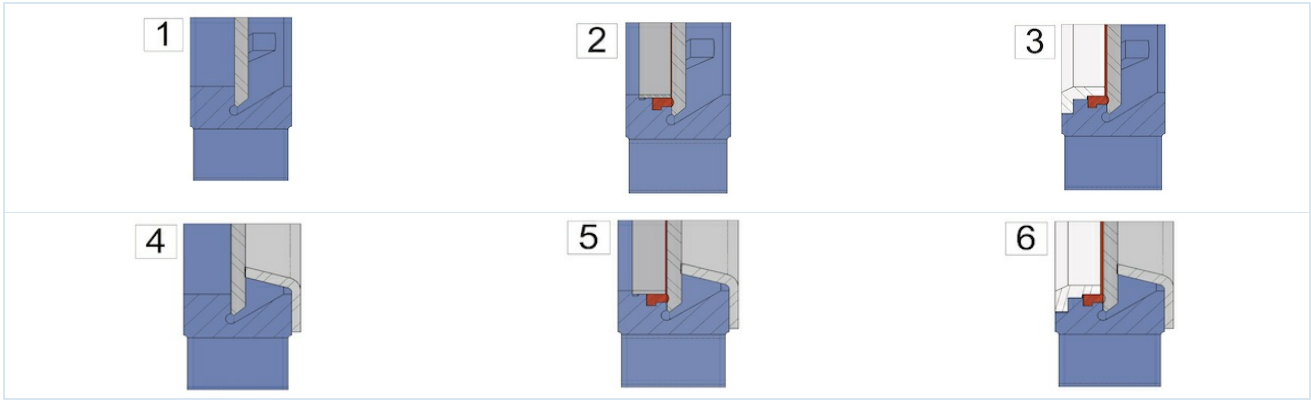

1 ...sellado metálico	2 ...estanqueidad blanda con anillo de fijación Fixierring (Estándar)	3 ...estanqueidad blanda con anillo de fijación reforzado o bien Rascador para placa deslizante
4 ...sellado metálico con protección contra la abrasión	5 ...estanqueidad blanda con anillo de fijación y protección contra la abrasión	6 ...estanqueidad blanda con anillo de fijación reforzado o bien Rascador para placa deslizante y protección contra la abrasión

Paquetes posibles:

Paquete	Temperatura del medio [°C]	Ejemplos de aplicación
PTFE-sintético/EPDM	-15 ...+90	líquidos neutros, Líquidos con 5% de contenido de sólidos, Granulado, Lodos
PTFE-sintético/FKM	-15 ...+180	Líquidos, Líquidos con 5% de contenido de sólidos, Granulado, Lodos
PTFE	-30 ...+200	para casi todos los líquidos

Posibles sellos de asiento:

Junta de estanqueidad	Temperatura del medio [°C]	Fuga [en % del caudal]	Ejemplos de aplicación
EPDM	-5...+90	0	líquidos neutros, Líquidos con 5% de contenido de sólidos, Granulado, Lodos
metálico	-20...+650	1,5	medios secos y líquidos con un 5% de contenido de sólidos, Granulado, Lodos
PTFE	-20 ...+180	0,5	Álcalis y ácidos
FKM	0...+180	0	Ácidos, Combustibles y líquidos que contienen aceite
NBR	-20...+90	0	Aceites y líquidos que contienen aceite
Silicona	-25...+200	0	Productos alimentarios y farmacéuticos

+43 512 52076
austria@stasto.eu
© STASTO Automation KG

Dimensiones:

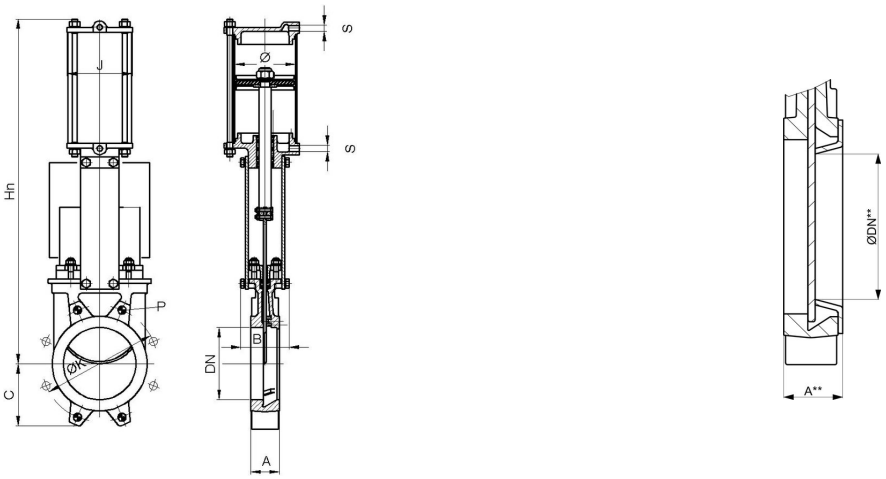

incl. Protección contra la abrasión

Diámetro nominal DN[mm]	ØDN**	presión máx. de funcionamiento [bar]	A	A**	B	C	Hn	ØK	Profundidad* P	J	Ø Cilindro	S	Valor Kv [m 3 /h]	Valor Kv [m 3 /h]***	Peso [kg]
50	25	10	40	46	92	63	400	125	8	96	80	G1/4"	206	28	7
65	39	10	40	46	92	70	442	145	8	96	80	G1/4"	305	72	8
80	52	10	50	56	92	92	484	160	9	96	80	G1/4"	485	137	9
100	72	10	50	56	92	105	546	180	9	115	100	G1/4"	895	279	12
125	97	10	50	56	102	120	630	210	9	138	125	G1/4"	1550	548	18
150	119	8	60	66	102	130	692	240	10	138	125	G1/4"	2095	851	22
200	167	8	60	66	119	160	869	295	10	175	160	G1/4"	3834	1888	37
250	217	8	70	77	119	198	1032	350	12	218	200	G3/8"	5375	3400	58
300	259	6	70	77	119	234	1181	400	12	218	200	G3/8"	8083	4845	72
350	302	6	96	105	194	256	1379	460	21	270	250	G3/8"	10700	6808	130
400	352	6	100	109	194	292	1535	515	21	270	250	G3/8"	14200	9746	155
450	400	5	106	115	290	308	1677	565	22	382	300	G1/2"	18405	12442	225
500	449	4	110	119	290	340	1839	620	22	382	300	G1/2"	23215	15979	257

*Profundidad de rosca, DN600...DN1200 bajo pedido
***Valor Kv incl. Protección contra la abrasión

Final de carrera

Tipo	MSU01A	MSU05	MSU03	MSU04
	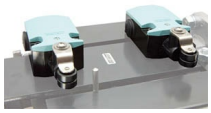			
Fabricante/Tipo	Siemens 3SE5122	IFM IG0011	IFM IGS208	IFM NG501A
Descripción	Normalmente abierto/normalmente cerrado	M18, 20-250VAC/DC, NO, 2 hilos, Cable 2m	M18, 10-30VDC, NO, 2 hilos o 3 hilos, Cable 2m	M18, ATEX EEx i, Cable 2m
Temperatura ambiente	-25...+85°C	-25...+80°C	-25...+70°C	-20...+70°C
Grado de protección	IP66	IP67	IP67	IP67
potencia máxima de conmutación	230VAC/6A 24VDC/0,27A	AC 250mA, DC 100mA	DC 100mA	-

Información de brida:

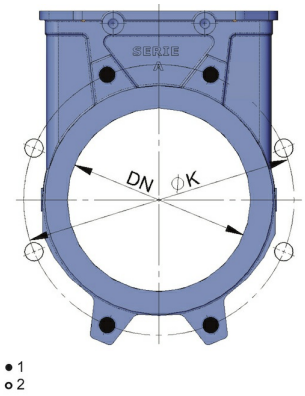

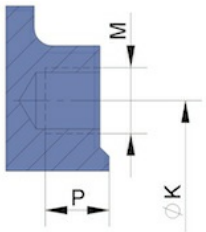

1...Rosca ciega, 2...Orificio pasante

Diámetro nominal DN[mm]	Número de roscas ciegas	Número de taladros pasantes	ØK	M	Profundidad Rosca ciega P
50	4	-	125	M16	8
65	4	-	145	M16	8
80	4	4	160	M16	9
100	4	4	180	M16	9
125	4	4	210	M16	9
150	4	4	240	M20	10
200	4	4	295	M20	10
250	6	6	350	M20	12
300	6	6	400	M20	12
350	10	6	460	M20	21
400	10	6	515	M24	21
450	14	6	565	M24	22
500	14	6	620	M24	22
DN600 ...DN1200 bajo pedido					

Las ilustraciones no son vinculantes
Reservado el derecho a modificaciones de diseño, dimensiones y materiales

+43 512 52076
austria@stasto.eu
© STASTO Automation KG