Partnership. With Guarantee.

Sulkuventtiili kaksitoimisella pneumaattisella toimilaitteella
Sarja A1N2





Rakenne	Välilaippasulkuventtiili, yksipuolisesti tiivistävä, nouseva karaspindeli, Pakkaus käsin säädettävissä
Käyttötoiminto	pneumaattinen kaksitoiminen
Liitäntä	Laipat DN50...DN500 EN1092-2:n mukaan PN10
Materiaalit	katso materiaalitaulukko
Aineen lämpötila	Runko Harmaavalu EN-GJL-250 tai vastaavasti Pallografiittivalurauta EN-GJS-500-7 -10...120°C, Runko Ruostumaton teräs 1.4408 -30...120°C, lisäksi riippuen myös pakkaus- ja tiivistemateriaalista - katso taulukko, korkeammat lämpötilat pyynnöstä
Ympäristön lämpötila	-10...80°C
Käyttöpaine	enintään nimellispaine taulukon mukaan HUOMIO: Luistia voidaan paineistaa virtaussuuntaa vastaan 30 %:lla suurimmasta käyttöpaineesta. Tällöin suljetussa asennossa voi esiintyä vähäistä vuotoa.
Ohjausväliaine	suodatettu, öljytty ja vedetön paineilma Kiinteät hiukkaset, luokka 2, Vesipitoisuusluokka 4 ja Öljypitoisuusluokka 3 jälkeen ISO 8573-1
Ohjauspainealue	5,5...8bar, alhaisemmat ohjauspaineet pyynnöstä
Virtaussuunta	Merkitty nuolella. Kuivilla aineilla suosittelemme virtausta nuolen suuntaa vastaan. HUOMIO: Luistia voidaan paineistaa virtaussuuntaa vastaan 30 %:lla suurimmasta käyttöpaineesta. Tällöin suljetussa asennossa voi esiintyä vähäistä vuotoa.
Kiinnitystapa	Asennus jäykkään putkistojärjestelmään
Asennusasento	pystysuoraan ylöspäin, muu asennusasento pyynnöstä
Lisävarusteet	koottu 5/2-tie ohjausventtiili, asennettu mekaaniset rajakytkimet tai vastaavasti induktiiviset lähestymiskytkimet
ATEX	käytettävissä räjähdysvaarallisella alueella vyöhyke 2 ja 22 (ATEX-vyöhyke 1 ja 21 pyynnöstä)
Erikoismallit	Nimellishalkaisijat enintään 1200mm, yksitoiminen pneumaattinen toimilaite, Ruostumattomasta teräksestä valmistettu pneumatiikkasylinteri, Sähkötoimilaite, käsikäyttöisellä hätäohjauksella, Liukulevyt liukulevy PTFE, Huuhteluporaukset, muut nimellispaineet pyynnöstä

+43 512 52076
austria@stasto.eu
© STASTO Automation KG

Materiaalitaulukko:

Tyyppi	A1N2H2-5-...-B	A1N2I2-5-...
Runko	Harmaavalu EN-GJL-250 tai vastaavasti Pallografiittivalurauta EN-GJS-500-7 epoksipinnoitettu RAL5015, Pinnoite 80µm	Ruostumaton teräs 1.4408
Liukulevy	Ruostumaton teräs 1.4301	Ruostumaton teräs 1.4401
Liitäntälevyt/Suojalevyt	Teräs pinnoitettu	Teräs pinnoitettu
Pakkaus (vakio)	PTFE-synteettinen/EPDM	PTFE-synteettinen/EPDM
Istukkatiiviste (vakio)	EPDM	EPDM
Liukulevyt liukulevy	RCH-1000(Polyeteeni)	RCH-1000(Polyeteeni)
Männänvarsi	Ruostumaton teräs 1.4301	Ruostumaton teräs 1.4301
Sylinteriputki	Alumiini	Alumiini
Sylinterinkansi ja -päätykansi	Sylinterin halkaisija 80...200 Alumiini, yläpuolella pallografiittivalurauta	Sylinterin halkaisija 80...200 Alumiini, yläpuolella pallografiittivalurauta
Vetotangot	Sinkitty teräs	Sinkitty teräs

Istukkaversiot, yksipuolisesti tiivistävä:

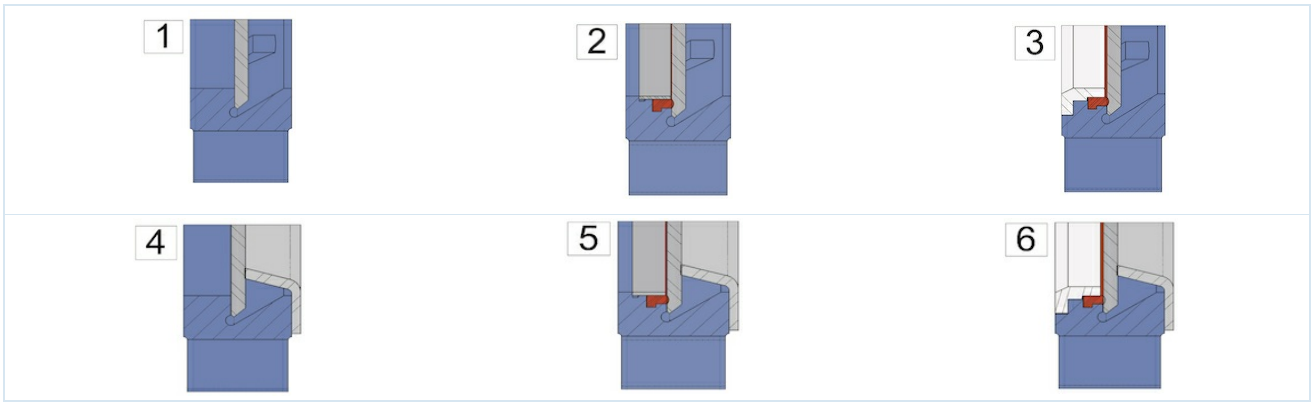

1 ...metallitiivisteinen	2 ...pehmeätiivisteinen kiinnitysrenkaalla (Vakio)	3 ...pehmeätiivisteinen vahvistetulla Fixi-renkaalla tai vastaavasti Pyyhinrengas liukulevylle
4 ...metallitiivisteinen, kulumissuojalla	5 ...pehmeätiivistävä Fixi-renkaalla ja kulumissuojalla	6 ...pehmeätiivisteinen vahvistetulla Fixi-renkaalla tai vastaavasti Pyyhinrengas liukulevylle ja kulumissuojaus

Mahdolliset pakkaukset:

Pakkaus	Aineen lämpötila [°C]	Käyttöesimerkit
PTFE-synteettinen/EPDM	-15 ...+90	neutraalit nesteet, Nesteet, joissa on 5 % kiintoainepitoisuus, Rakeet, Liete
PTFE-synteettinen/FKM	-15 ...+180	Nesteet, Nesteet, joissa on 5 % kiintoainepitoisuus, Rakeet, Liete
PTFE	-30 ...+200	lähes kaikille nesteille

Mahdolliset istukkatiivisteet:

Tiiviste	Aineen lämpötila [°C]	Vuotovuoto [prosentteina virtaamasta]	Käyttöesimerkit
EPDM	-5...+90	0	neutraalit nesteet, Nesteet, joissa on 5 % kiintoainepitoisuus, Rakeet, Liete
metallinen	-20...+650	1,5	kuivat aineet ja nesteet, joissa on 5 % kiintoainepitoisuus, Rakeet, Liete
PTFE	-20 ...+180	0,5	Emäkset ja hapot
FKM	0...+180	0	Hapot, Polttoaineet ja öljypitoiset nesteet
NBR	-20...+90	0	Öljyt ja öljypitoiset nesteet
Silikoni	-25...+200	0	Elintarvike- ja lääketeollisuuden tuotteet

+43 512 52076
austria@stasto.eu
© STASTO Automation KG

Mitat:

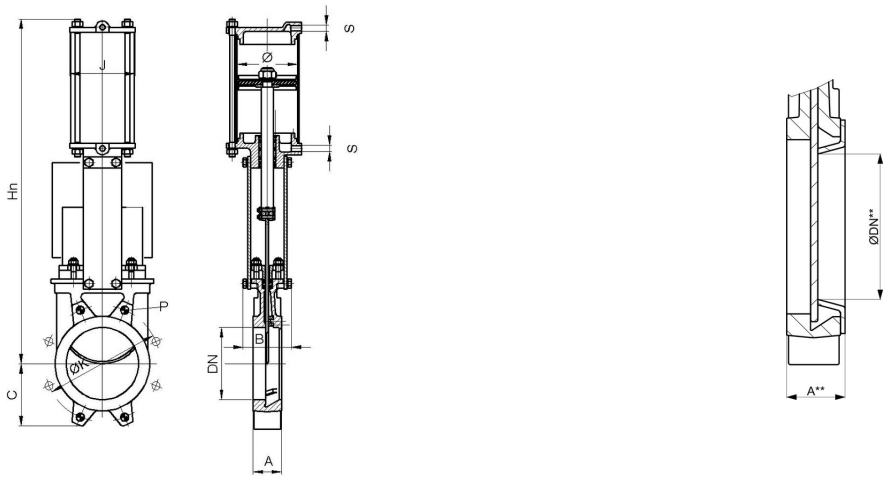

sis. Kulutussuoja

Nimellishalkaisija DN[mm]	ØDN**	maks. käyttöpaine [bar]	A	A**	B	C	Hn	ØK	Syvyys* P	J	Ø Sylinteri	S	Kv-arvo [m 3 /h]	Kv-arvo [m 3 /h]***	Paino [kg]
50	25	10	40	46	92	63	400	125	8	96	80	G1/4"	206	28	7
65	39	10	40	46	92	70	442	145	8	96	80	G1/4"	305	72	8
80	52	10	50	56	92	92	484	160	9	96	80	G1/4"	485	137	9
100	72	10	50	56	92	105	546	180	9	115	100	G1/4"	895	279	12
125	97	10	50	56	102	120	630	210	9	138	125	G1/4"	1550	548	18
150	119	8	60	66	102	130	692	240	10	138	125	G1/4"	2095	851	22
200	167	8	60	66	119	160	869	295	10	175	160	G1/4"	3834	1888	37
250	217	8	70	77	119	198	1032	350	12	218	200	G3/8"	5375	3400	58
300	259	6	70	77	119	234	1181	400	12	218	200	G3/8"	8083	4845	72
350	302	6	96	105	194	256	1379	460	21	270	250	G3/8"	10700	6808	130
400	352	6	100	109	194	292	1535	515	21	270	250	G3/8"	14200	9746	155
450	400	5	106	115	290	308	1677	565	22	382	300	G1/2"	18405	12442	225
500	449	4	110	119	290	340	1839	620	22	382	300	G1/2"	23215	15979	257

*Kierresyvyys, DN600...DN1200 pyynnöstä
***Kv-arvo sis. Kulutussuoja

Rajakytkin

Tyyppi	MSU01A	MSU05	MSU03	MSU04
				
Valmistaja/tyyppi	Siemens 3SE5122	IFM IG0011	IFM IGS208	IFM NG501A
Kuvaus	Avaava/sulkeva	M18, 20-250VAC/DC, NO, 2-johtiminen, Kaapeli 2m	M18, 10-30VDC, NO, 2-johtiminen tai 3-johdin, Kaapeli 2m	M18, ATEX EEx i, Kaapeli 2m
Ympäristön lämpötila	-25...+85°C	-25...+80°C	-25...+70°C	-20...+70°C
Suojausluokka	IP66	IP67	IP67	IP67
maksimi kytkentäteho	230VAC/6A 24VDC/0,27A	AC 250mA, DC 100mA	DC 100mA	-

Laippatiedot:

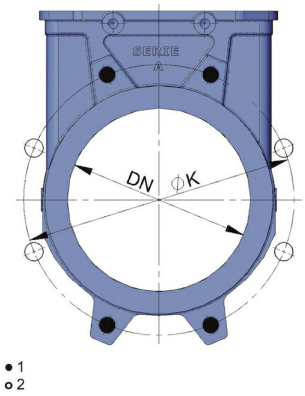

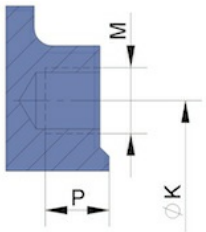

1...Umpikierreikä kierre, 2...Läpireikä

Nimellishalkaisija DN[mm]	Sokeareikien määrä	Läpivientireikien lukumäärä	ØK	M	Syvyys Umpikierreikä kierre P
50	4	-	125	M16	8
65	4	-	145	M16	8
80	4	4	160	M16	9
100	4	4	180	M16	9
125	4	4	210	M16	9
150	4	4	240	M20	10
200	4	4	295	M20	10
250	6	6	350	M20	12
300	6	6	400	M20	12
350	10	6	460	M20	21
400	10	6	515	M24	21
450	14	6	565	M24	22
500	14	6	620	M24	22
DN600 ...DN1200 pyynnöstä					

Kuvat eivät ole sitovia
Oikeus rakenne-, mitta- ja materiaalimuutoksiin pidätetään

+43 512 52076
austria@stasto.eu
© STASTO Automation KG