Partnership. With Guarantee.

Vanne-vanne à opercule avec actionneur pneumatique double effet
Série A1N2





Type de construction	Vanne-vanne à guillotine interflange, étanchéité unilatérale, tige montante, Réglage manuel de l'emballage possible
Actionnement	pneumatique double effet
Raccordement	Brides DN50...DN500 selon EN1092-2 PN10
Matériaux	voir tableau des matériaux
Température du fluide	Boîtier Fonte grise EN-GJL-250 ou plutôt Fonte à graphite sphéroïdal EN-GJS-500-7 -10...120°C, Boîtier Acier inoxydable 1.4408 -30...120°C, en outre, dépend également du matériau d'emballage et d'étanchéité - voir tableau, températures plus élevées sur demande
Température ambiante	-10...80°C
Pression de service	jusqu'à la pression nominale selon le tableau ATTENTION: Le tiroir peut être mis sous pression à contre-sens du débit avec 30% de la pression de service maximale.. Une légère fuite peut alors se produire en position fermée.
Fluide de pilotage	air comprimé filtré, lubrifié et exempt d'eau Particules solides classe 2, Teneur en eau classe 4 et Teneur en huile classe 3 après ISO 8573-1
Plage de pression de pilotage	5,5...8bar, pressions de pilotage plus faibles sur demande
Sens d'écoulement	Est indiqué par une flèche. Pour les fluides secs, nous recommandons un débit dans le sens opposé à la direction de la flèche.. ATTENTION: Le tiroir peut être mis sous pression à contre-sens du débit avec 30% de la pression de service maximale.. Une légère fuite peut alors se produire en position fermée.
Type de fixation	Montage dans un système de tuyauterie rigide
Position de montage	verticalement vers le haut, autre position de montage sur demande
Accessoires	distributeur de commande 5/2 monté sur embase, monté fins de course mécaniques ou plutôt détecteurs de proximité inductifs
ATEX	utilisable en zone à risque d'explosion Zone 2 et 22 (ATEX Zone 1 et 21 sur demande)
Versions spéciales	Diamètres nominaux jusqu'à 1200mm, actionneur pneumatique simple effet, Vérin pneumatique en acier inoxydable, Actionneur électrique, avec commande manuelle de secours, Disques de glissement plaque de tiroir PTFE, Orifices de purge, autres pressions nominales sur demande

+43 512 52076
austria@stasto.eu
© STASTO Automation KG

Tableau des matériaux:

Type	A1N2H2-5-...-B	A1N2I2-5-...
Boîtier	Fonte grise EN-GJL-250 ou plutôt Fonte à graphite sphéroïdal EN-GJS-500-7 revêtu d'époxy RAL5015, Revêtement 80µm	Acier inoxydable 1.4408
Plaque coulissante	Acier inoxydable 1.4301	Acier inoxydable 1.4401
Plaques de raccordement/Tôles de protection	Acier revêtu	Acier revêtu
Emballage (standard)	PTFE-synthétique/EPDM	PTFE-synthétique/EPDM
Joint de siège (standard)	EPDM	EPDM
Disques de glissement plaque de tiroir	RCH-1000(Polyéthylène)	RCH-1000(Polyéthylène)
Tige de piston	Acier inoxydable 1.4301	Acier inoxydable 1.4301
Tube de vérin	Aluminium	Aluminium
Culasse et couvercle de cylindre	Diamètre du vérin 80...200 Aluminium, au-dessus Fonte ductile	Diamètre du vérin 80...200 Aluminium, au-dessus Fonte ductile
Tirants	Acier zingué	Acier zingué

Variantes de siège étanches d'un seul côté:

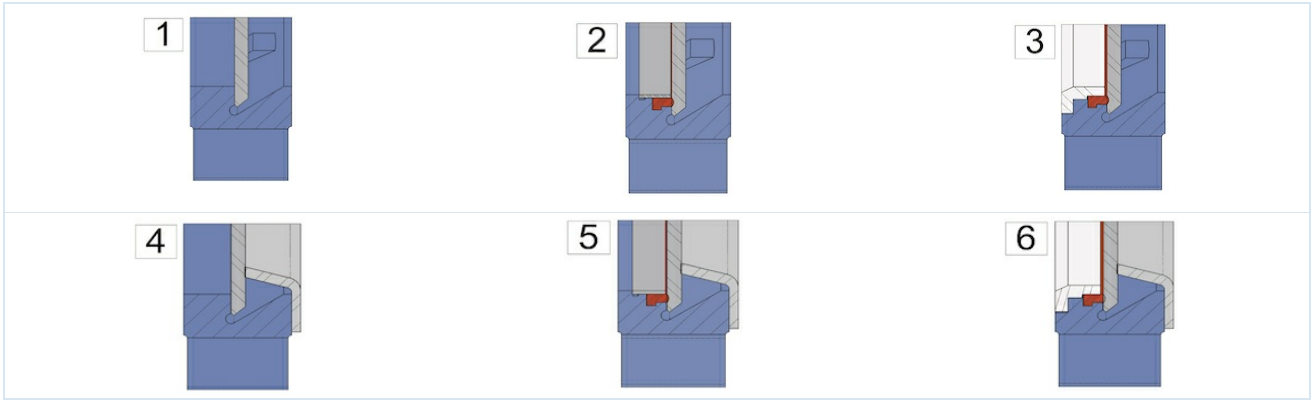

1 ...étanchéité métal sur métal	2 ...étanchéité souple avec bague de fixation Fixi (Standard)	3 ...à étanchéité souple avec anneau de fixation renforcé ou plutôt Racleur pour plaque de tiroir
4 ...étanchéité métallique avec protection contre l'abrasion	5 ...à étanchéité souple avec bague de fixation et protection contre l'abrasion	6 ...à étanchéité souple avec anneau de fixation renforcé ou plutôt Racleur pour plaque de tiroir et protection contre l'abrasion

Emballages possibles:

Emballage	Température du fluide [°C]	Exemples d'application
PTFE-synthétique/EPDM	-15 ...+90	liquides neutres, Liquides avec 5 % de teneur en matières solides, Granulés, Boues
PTFE-synthétique/FKM	-15 ...+180	Liquides, Liquides avec 5 % de teneur en matières solides, Granulés, Boues
PTFE	-30 ...+200	pour presque tous les liquides

Joints d'étanchéité de siège possibles:

Joint d'étanchéité	Température du fluide [°C]	Fuite [en % du débit]	Exemples d'application
EPDM	-5...+90	0	liquides neutres, Liquides avec 5 % de teneur en matières solides, Granulés, Boues
métallique	-20...+650	1,5	milieux secs et liquides avec 5% de teneur en solides, Granulés, Boues
PTFE	-20 ...+180	0,5	Bases et acides
FKM	0...+180	0	Acides, Carburants et liquides contenant de l'huile
NBR	-20...+90	0	Huiles et liquides contenant de l'huile
Silicone	-25...+200	0	Produits alimentaires et pharmaceutiques

+43 512 52076
austria@stasto.eu
© STASTO Automation KG

Dimensions:

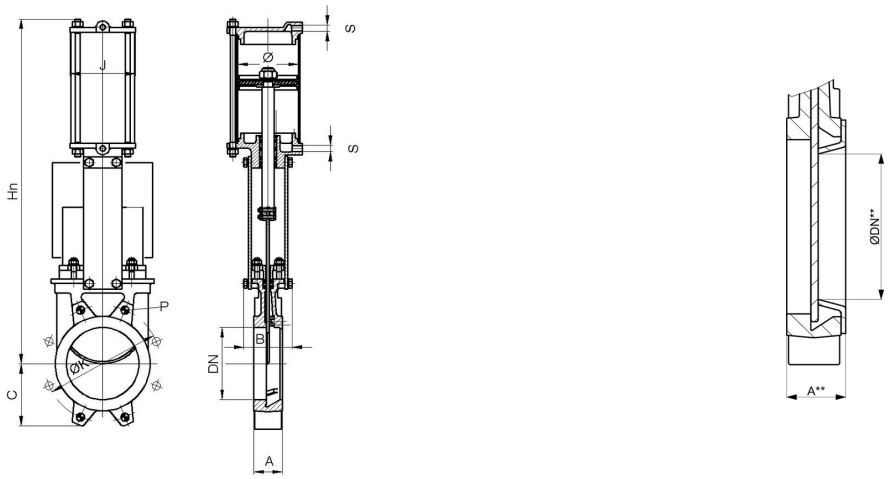

incl. Protection contre l'abrasion

Diamètre nominal DN[mm]	ØDN**	pression de service max. [bar]	A	A**	B	C	Hn	ØK	Profondeur* P	J	Ø Vérin	S	Valeur Kv [m 3 /h]	Valeur Kv [m 3 /h]***	Poids [kg]
50	25	10	40	46	92	63	400	125	8	96	80	G1/4"	206	28	7
65	39	10	40	46	92	70	442	145	8	96	80	G1/4"	305	72	8
80	52	10	50	56	92	92	484	160	9	96	80	G1/4"	485	137	9
100	72	10	50	56	92	105	546	180	9	115	100	G1/4"	895	279	12
125	97	10	50	56	102	120	630	210	9	138	125	G1/4"	1550	548	18
150	119	8	60	66	102	130	692	240	10	138	125	G1/4"	2095	851	22
200	167	8	60	66	119	160	869	295	10	175	160	G1/4"	3834	1888	37
250	217	8	70	77	119	198	1032	350	12	218	200	G3/8"	5375	3400	58
300	259	6	70	77	119	234	1181	400	12	218	200	G3/8"	8083	4845	72
350	302	6	96	105	194	256	1379	460	21	270	250	G3/8"	10700	6808	130
400	352	6	100	109	194	292	1535	515	21	270	250	G3/8"	14200	9746	155
450	400	5	106	115	290	308	1677	565	22	382	300	G1/2"	18405	12442	225
500	449	4	110	119	290	340	1839	620	22	382	300	G1/2"	23215	15979	257

*Profondeur de filetage, DN600...DN1200 sur demande
***Valeur Kv incl. Protection contre l'abrasion

Fin de course

Type	MSU01A	MSU05	MSU03	MSU04
	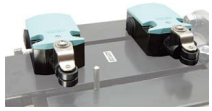			
Fabricant/Type	Siemens 3SE5122	IFM IG0011	IFM IGS208	IFM NG501A
Description	Normalement ouvert/normalement fermé	M18, 20-250VAC/DC, NO, 2 fils, Câble 2m	M18, 10-30VDC, NO, 2 fils ou 3 fils, Câble 2m	M18, ATEX EEx i, Câble 2m
Température ambiante	-25...+85°C	-25...+80°C	-25...+70°C	-20...+70°C
Indice de protection	IP66	IP67	IP67	IP67
puissance de commutation maximale	230VAC/6A 24VDC/0,27A	AC 250mA, DC 100mA	DC 100mA	-

© STASTO Automation KG

Informations sur la bride:

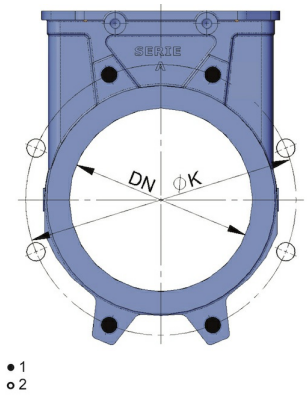

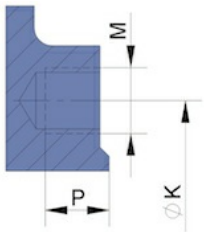

1...Taraudage borgne, 2...Alésage traversant

Diamètre nominal DN[mm]	Nombre de taraudages borgnes	Nombre de trous traversants	ØK	M	Profondeur Taraudage borgne P
50	4	-	125	M16	8
65	4	-	145	M16	8
80	4	4	160	M16	9
100	4	4	180	M16	9
125	4	4	210	M16	9
150	4	4	240	M20	10
200	4	4	295	M20	10
250	6	6	350	M20	12
300	6	6	400	M20	12
350	10	6	460	M20	21
400	10	6	515	M24	21
450	14	6	565	M24	22
500	14	6	620	M24	22
DN600 ...DN1200 sur demande					

Illustrations non contractuelles
Sous réserve de modifications de conception, de dimensions et de matériaux

+43 512 52076
austria@stasto.eu
© STASTO Automation KG