Partnership. With Guarantee.

Zaporni zasun s dvodjelujućim pneumatskim pogonom
Serija A1N2





Izvedba	Međuprirubnički zasun za zatvaranje, jednostrano brtvljenje, rastuće vreteno, Ručna regulacija pakiranja
Aktiviranje	pneumatski dvostrukog djelovanja
Priključak	Prirubnice DN50...DN500 prema EN1092-2 PN10
Materijali	vidi tablicu materijala
Temperatura medija	Kućište Sivi lijev EN-GJL-250 odnosno Nodularni lijev EN-GJS-500-7 -10...120°C, Kućište Nehrđajući čelik 1.4408 -30...120°C, dodatno još ovisno o materijalu pakiranja i brtvenom materijalu - vidi tablicu, više temperature na upit
Temperatura okoline	-10...80°C
Radni tlak	do nazivnog tlaka prema tablici PAŽNJA: Zasun se može tlačno opteretiti suprotno smjeru protoka s 30% maksimalnog radnog tlaka. Pri tome može doći do blagog propuštanja u zatvorenom položaju.
Upravljački medij	filtrirani, podmazani i bezvodni tlačni zrak Klasa krutih čestica 2, Sadržaj vode klasa 4 i Klasa sadržaja ulja 3 nakon ISO 8573-1
Raspon upravljačkog tlaka	5,5...8bar, niži upravljački tlakovi na upit
Smjer protoka	Označeno strelicom. Za suhe medije preporučujemo protok suprotno smjeru strelice. PAŽNJA: Zasun se može tlačno opteretiti suprotno smjeru protoka s 30% maksimalnog radnog tlaka. Pri tome može doći do blagog propuštanja u zatvorenom položaju.
Način pričvršćivanja	Ugradnja u kruti cjevovodni sustav
Položaj ugradnje	okomito prema gore, drugi položaj ugradnje na upit
Pribor	montirani 5/2-upravljački ventil s 5/2 puta, montirani mehanički granični prekidači odnosno induktivni senzori blizine
ATEX	može se koristiti u eksplozivno ugroženom području Zone 2 i 22 (ATEX zona 1 i 21 na upit)
Posebne izvedbe	Nazivni promjeri do 1200mm, jednodjelujući pneumatski pogon, Pneumatski cilindar od nehrđajućeg čelika, Električni pogon, s ručnim pomoćnim upravljanjem u nuždi, Klizne pločice klizna ploča ventila PTFE, Ispirni provrti, ostali nazivni tlakovi na upit

+381 11 2399521
balkan@stasto.eu
© STASTO Automatizacija d.o.o.

Tablica materijala:

Tip	A1N2H2-5-...-B	A1N2I2-5-...
Kućište	Sivi lijev EN-GJL-250 odnosno Nodularni lijev EN-GJS-500-7 epoksidno premazano RAL5015, Premazivanje 80µm	Nehrđajući čelik 1.4408
Klizna ploča	Nehrđajući čelik 1.4301	Nehrđajući čelik 1.4401
Priključne ploče/Zaštitni limovi	Čelik premazan	Čelik premazan
Pakiranje (standardno)	PTFE-sintetički/EPDM	PTFE-sintetički/EPDM
Brtva sjedišta (standard)	EPDM	EPDM
Klizne pločice klizna ploča ventila	RCH-1000(Polietilen)	RCH-1000(Polietilen)
Klipnjača	Nehrđajući čelik 1.4301	Nehrđajući čelik 1.4301
Cilindarska cijev	Aluminij	Aluminij
Glava cilindra i poklopac cilindra	Promjer cilindra 80...200 Aluminij, iznad toga nodularni lijev	Promjer cilindra 80...200 Aluminij, iznad toga nodularni lijev
Zatezne šipke	Pocinčani čelik	Pocinčani čelik

Varijante sjedišta s brtvljenjem na jednoj strani:

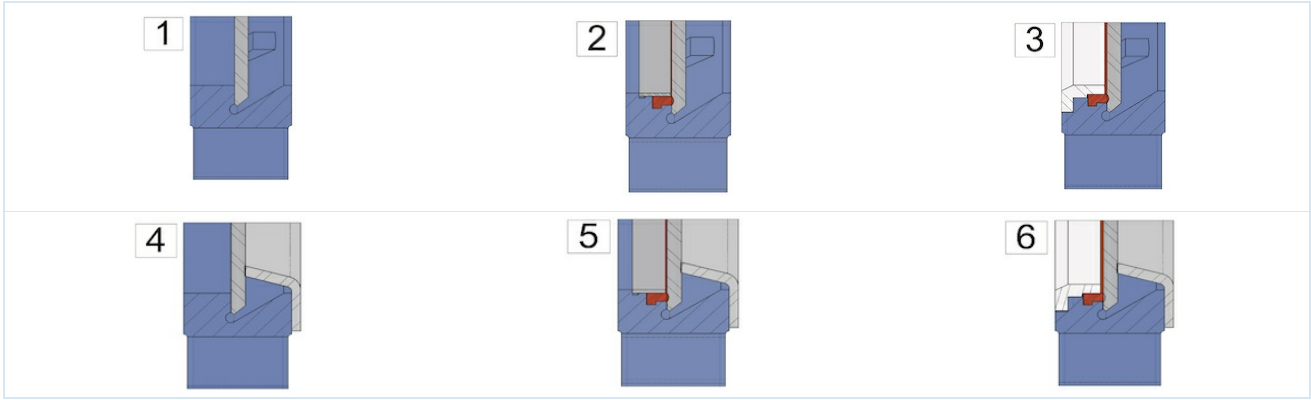

1 ...metalno brtvljenje	2 ...mekano brtvljenje s fiksirnim prstenom (Standardno)	3 ...mekano brtvljenje s ojačanim fiksirnim prstenom odnosno Brisač za kliznu ploču
4 ...metalno brtvljenje s zaštitom od abrazije	5 ...mekano brtvljenje s fiksnim prstenom i zaštitom od abrazije	6 ...mekano brtvljenje s ojačanim fiksirnim prstenom odnosno Brisač za kliznu ploču i zaštita od abrazije

Moguća pakiranja:

Pakiranje	Temperatura medija [°C]	Primjeri primjene
PTFE-sintetički/EPDM	-15 ...+90	neutralne tekućine, Tekućine s 5% udjelom krutih tvari, Granulat, Mulj
PTFE-sintetički/FKM	-15 ...+180	Tekućine, Tekućine s 5% udjelom krutih tvari, Granulat, Mulj
PTFE	-30 ...+200	za gotovo sve tekućine

Moguće brtve sjedišta ventila:

Brtva	Temperatura medija [°C]	Propuštanje [u % od protoka]	Primjeri primjene
EPDM	-5...+90	0	neutralne tekućine, Tekućine s 5% udjelom krutih tvari, Granulat, Mulj
metalni	-20...+650	1,5	suhi mediji i tekućine s 5% udjelom krutih tvari, Granulat, Mulj
PTFE	-20 ...+180	0,5	Lužine i kiseline
FKM	0...+180	0	Kiseline, Goriva i tekućine koje sadrže ulje
NBR	-20...+90	0	Ulja i tekućine koje sadrže ulje
Silikon	-25...+200	0	Prehrambeni i farmaceutski proizvodi

Dimenzije:

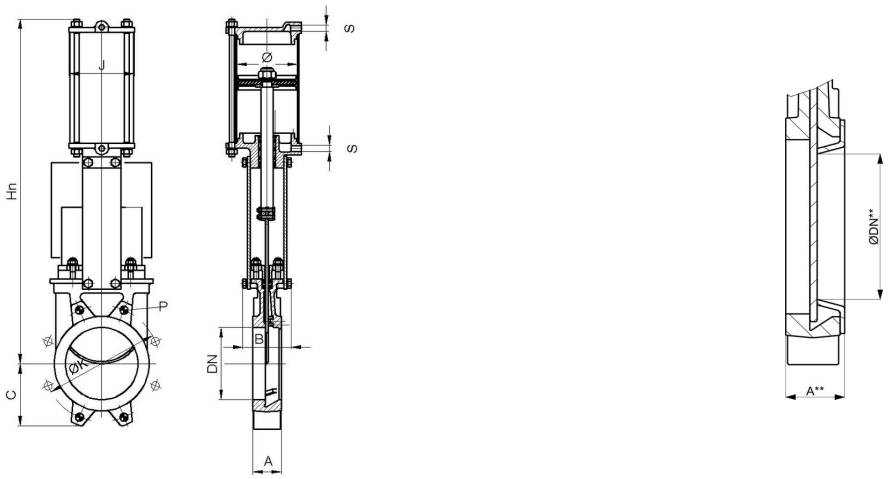

uklj. Zaštita od abrazije

Nazivni promjer DN[mm]	ØDN**	maks. radni tlak [bar]	A	A**	B	C	Hn	ØK	Dubina* P	J	Ø Cilindar	S	Kv vrijednost [m 3 /h]	Kv vrijednost [m 3 /h]***	Težina [kg]
50	25	10	40	46	92	63	400	125	8	96	80	G1/4"	206	28	7
65	39	10	40	46	92	70	442	145	8	96	80	G1/4"	305	72	8
80	52	10	50	56	92	92	484	160	9	96	80	G1/4"	485	137	9
100	72	10	50	56	92	105	546	180	9	115	100	G1/4"	895	279	12
125	97	10	50	56	102	120	630	210	9	138	125	G1/4"	1550	548	18
150	119	8	60	66	102	130	692	240	10	138	125	G1/4"	2095	851	22
200	167	8	60	66	119	160	869	295	10	175	160	G1/4"	3834	1888	37
250	217	8	70	77	119	198	1032	350	12	218	200	G3/8"	5375	3400	58
300	259	6	70	77	119	234	1181	400	12	218	200	G3/8"	8083	4845	72
350	302	6	96	105	194	256	1379	460	21	270	250	G3/8"	10700	6808	130
400	352	6	100	109	194	292	1535	515	21	270	250	G3/8"	14200	9746	155
450	400	5	106	115	290	308	1677	565	22	382	300	G1/2"	18405	12442	225
500	449	4	110	119	290	340	1839	620	22	382	300	G1/2"	23215	15979	257

*Dubina navoja, DN600...DN1200 na upit
***Kv vrijednost uklj. Zaštita od abrazije

Granični prekidač

Tip	MSU01A	MSU05	MSU03	MSU04
				
Proizvođač/tip	Siemens 3SE5122	IFM IG0011	IFM IGS208	IFM NG501A
Opis	Otvarač/zatvarač	M18, 20-250VAC/DC, NO, 2-žilni, Kabel 2m	M18, 10-30VDC, NO, 2-žilni ili 3-žilni, Kabel 2m	M18, ATEX EEx i, Kabel 2m
Temperatura okoline	-25...+85°C	-25...+80°C	-25...+70°C	-20...+70°C
Stupanj zaštite	IP66	IP67	IP67	IP67
maksimalna sklopna snaga	230VAC/6A 24VDC/0,27A	AC 250mA, DC 100mA	DC 100mA	-

Informacije o prirubnici:

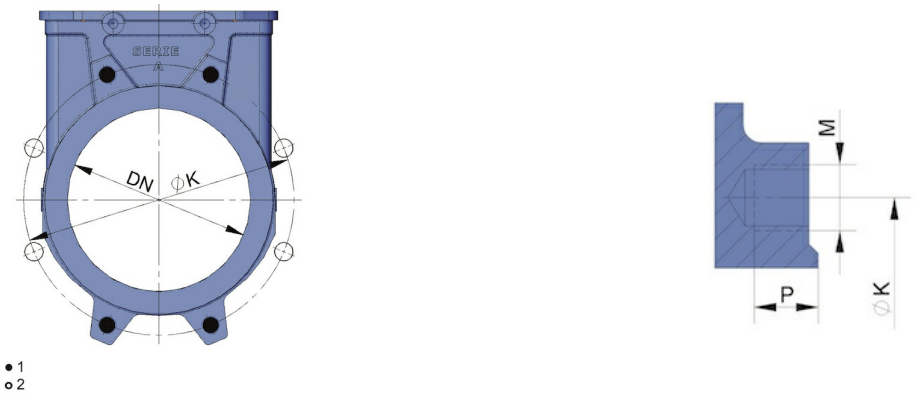

1...slijepi navojni otvor, 2...Prolazni provrt

Nazivni promjer DN[mm]	Broj slijepih unutarnjih navoja	Broj prolaznih provrta	ØK	M	Dubina slijepi navojni otvor P
50	4	-	125	M16	8
65	4	-	145	M16	8
80	4	4	160	M16	9
100	4	4	180	M16	9
125	4	4	210	M16	9
150	4	4	240	M20	10
200	4	4	295	M20	10
250	6	6	350	M20	12
300	6	6	400	M20	12
350	10	6	460	M20	21
400	10	6	515	M24	21
450	14	6	565	M24	22
500	14	6	620	M24	22
DN600 ...DN1200 na upit					

Slike nisu obvezujuće
Zadržavamo pravo na konstrukcijske, dimenzijske i promjene materijala.

+381 11 2399521
balkan@stasto.eu
© STASTO Automatizacija d.o.o.