Elzáró tolózár kettős működésű pneumatikus hajtással
Sorozat A1N2





Kivitel	Közbetétperemes tolózár, egyoldali tömítésű, emelkedő orsó, Kézzel utánállítható tömítéscsomag
Működtetés	pneumatikus kettős működésű
Csatlakozás	Karimák DN50...DN500 az EN1092-2 szerint PN10
Anyagok	lásd az anyagtáblázatot
Közeg hőmérséklete	Ház Szürkeöntvény EN-GJL-250 illetve Gömbgrafitos öntöttvas EN-GJS-500-7 -10...120°C, Ház Rozsdamentes acél 1.4408 -30...120°C, továbbá a csomagoló- és tömítőanyag függvényében is - lásd a táblázatot, magasabb hőmérsékletek kérésre
Környezeti hőmérséklet	-10...80°C
Üzemi nyomás	a táblázat szerinti névleges nyomásig FIGYELEM: A tolózár az áramlási iránnyal ellentétesen a maximális üzemi nyomás 30%-ával nyomás alá helyezhető. Ennek során zárt helyzetben enyhe szivárgás keletkezhet.
Vezérlőközeg	szűrt, olajozott és vízmentes sűrített levegő Szilárd részecskék osztálya 2, Víztartalom osztálya 4 és Olajtartalom osztálya 3 után ISO 8573-1
Vezérlőnyomás-tartomány	5,5...8bar, alacsonyabb vezérlőnyomások kérésre
Áramlási irány	Nyíllal jelölve van. Száraz közegek esetén a nyíl irányával ellentétes áramlást javasolunk. FIGYELEM: A tolózár az áramlási iránnyal ellentétesen a maximális üzemi nyomás 30%-ával nyomás alá helyezhető. Ennek során zárt helyzetben enyhe szivárgás keletkezhet.
Rögzítési mód	Beépítés merev csővezetékrendszerbe
Beépítési helyzet	függőlegesen felfelé, egyéb beépítési helyzet kérésre
Tartozékok	összeszerelt 5/2-utas vezérlőszelep, összeszerelt mechanikus végálláskapcsolók illetve induktív közelítéskapcsolók
ATEX	alkalmazható robbanásveszélyes területen, 2-es és 22-es zónában (ATEX 1. és 21. zóna kérésre)
Különleges kivitelek	Névleges átmérőkig 1200mm, egyszeres működésű pneumatikus hajtómű, Rozsdamentes acél pneumatikus munkahenger, Elektromos hajtómű, kézi vészműködtetéssel, Csúszótárcsák tolózárlemez PTFE, Öblítőfuratok, egyéb névleges nyomások kérésre

+36 20 461 3279
emese.valis@stasto.eu
© STASTO Automatizálás Kft.

Anyagtáblázat:

Típus	A1N2H2-5-...-B	A1N2I2-5-...
Ház	Szürkeöntvény EN-GJL-250 illetve Gömbgrafitos öntöttvas EN-GJS-500-7 epoxival bevonva RAL5015, Bevonat 80µm	Rozsdamentes acél 1.4408
Tolattyúlemez	Rozsdamentes acél 1.4301	Rozsdamentes acél 1.4401
Csatlakozólemezek/Védőlemezek	Acél bevonatos	Acél bevonatos
Csomag (standard)	PTFE-szintetikus/EPDM	PTFE-szintetikus/EPDM
Ülék tömítés (standard)	EPDM	EPDM
Csúszótárcsák tolózárlemez	RCH-1000(Polietilén)	RCH-1000(Polietilén)
Dugattyúrúd	Rozsdamentes acél 1.4301	Rozsdamentes acél 1.4301
Hengercső	Alumínium	Alumínium
Hengerfej és -fedél	Hengerátmérő 80...200 Alumínium, felette Gömbgrafitos öntöttvas	Hengerátmérő 80...200 Alumínium, felette Gömbgrafitos öntöttvas
Kötőrúdak	horganyzott acél	horganyzott acél

Ülékvariánsok egyoldali tömítéssel:

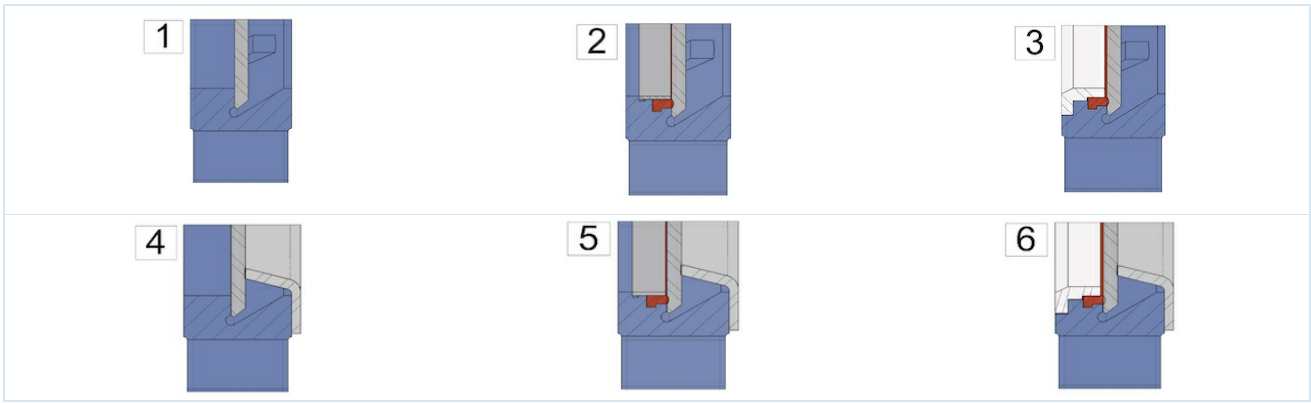

1 ...fémesen tömítő	2 ...lágytömítésű Fixierringgel (Standard)	3 ...lágytömítésű, megerősített rögzítőgyűrűvel illetve Lehúzógyűrű tolólaphoz
4 ...fémesen tömítő, kopásvédelemmel	5 ...lágytömítésű Fixierringgel és kopásvédelemmel	6 ...lágytömítésű, megerősített rögzítőgyűrűvel illetve Lehúzógyűrű tolólaphoz és kopásvédelem

Lehetséges csomagolások:

Csomagolás	Közeg hőmérséklete [°C]	Alkalmazási példák
PTFE-szintetikus/EPDM	-15 ...+90	semleges folyadékok, 5% szilárdanyag-tartalmú folyadékok, Granulátum, Iszap
PTFE-szintetikus/FKM	-15 ...+180	Folyadékok, 5% szilárdanyag-tartalmú folyadékok, Granulátum, Iszap
PTFE	-30 ...+200	szinte minden folyadékhoz

Lehetséges ülék tömítések:

Tömítés	Közeg hőmérséklete [°C]	Szivárgás [a térfogatáram %-ában]	Alkalmazási példák
EPDM	-5...+90	0	semleges folyadékok, 5% szilárdanyag-tartalmú folyadékok, Granulátum, Iszap
fémes	-20...+650	1,5	száraz közegek és folyadékok 5% szilárdanyag-tartalommal, Granulátum, Iszap
PTFE	-20 ...+180	0,5	Lúgok és savak
FKM	0...+180	0	Savak, Üzemanyagok és olajtartalmú folyadékok
NBR	-20...+90	0	Olajok és olajtartalmú folyadékok
Szilikon	-25...+200	0	Élelmiszer- és gyógyszeripari termékek

+36 20 461 3279
emese.valis@stasto.eu
© STASTO Automatizálás Kft.

Méretek:

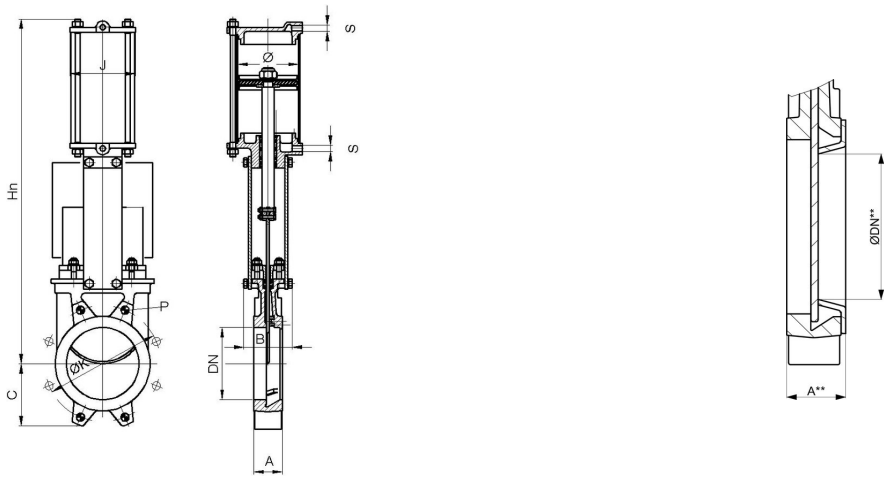

tartalmazza Kopásvédelem

Névleges átmérő DN[mm]	ØDN**	max. üzemi nyomás [bar]	A	A**	B	C	Hn	ØK	Mélység* P	J	Ø Henger	S	Kv-érték [m 3 /h]	Kv-érték [m 3 /h]***	Tömeg [kg]
50	25	10	40	46	92	63	400	125	8	96	80	G1/4"	206	28	7
65	39	10	40	46	92	70	442	145	8	96	80	G1/4"	305	72	8
80	52	10	50	56	92	92	484	160	9	96	80	G1/4"	485	137	9
100	72	10	50	56	92	105	546	180	9	115	100	G1/4"	895	279	12
125	97	10	50	56	102	120	630	210	9	138	125	G1/4"	1550	548	18
150	119	8	60	66	102	130	692	240	10	138	125	G1/4"	2095	851	22
200	167	8	60	66	119	160	869	295	10	175	160	G1/4"	3834	1888	37
250	217	8	70	77	119	198	1032	350	12	218	200	G3/8"	5375	3400	58
300	259	6	70	77	119	234	1181	400	12	218	200	G3/8"	8083	4845	72
350	302	6	96	105	194	256	1379	460	21	270	250	G3/8"	10700	6808	130
400	352	6	100	109	194	292	1535	515	21	270	250	G3/8"	14200	9746	155
450	400	5	106	115	290	308	1677	565	22	382	300	G1/2"	18405	12442	225
500	449	4	110	119	290	340	1839	620	22	382	300	G1/2"	23215	15979	257

*Menetmélység, DN600...DN1200 kérésre
***Kv-érték tartalmazza Kopásvédelem

Végálláskapcsoló

Típus	MSU01A	MSU05	MSU03	MSU04
	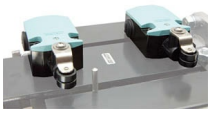			
Gyártó/típus	Siemens 3SE5122	IFM IG0011	IFM IGS208	IFM NG501A
Leírás	Nyitó/záró kapcsoló	M18, 20-250VAC/DC, NO, 2-vezetékes, Kábel 2m	M18, 10-30VDC, NO, 2-vezetékes vagy 3-vezetékes, Kábel 2m	M18, ATEX EEx i, Kábel 2m
Környezeti hőmérséklet	-25...+85°C	-25...+80°C	-25...+70°C	-20...+70°C
Védettségi fokozat	IP66	IP67	IP67	IP67
maximális kapcsolási teljesítmény	230VAC/6A 24VDC/0,27A	AC 250mA, DC 100mA	DC 100mA	-

+36 20 461 3279
emese.valis@stasto.eu
© STASTO Automatizálás Kft.

Karimainformációk:

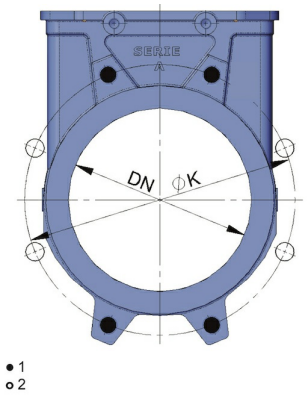

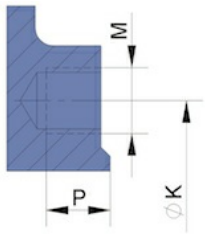

1...zsákfuratos menet, 2...Átmenő furat

Névleges átmérő DN[mm]	Vakfurat menetek száma	Átmenő furatok száma	ØK	M	Mélység zsákfuratos menet P
50	4	-	125	M16	8
65	4	-	145	M16	8
80	4	4	160	M16	9
100	4	4	180	M16	9
125	4	4	210	M16	9
150	4	4	240	M20	10
200	4	4	295	M20	10
250	6	6	350	M20	12
300	6	6	400	M20	12
350	10	6	460	M20	21
400	10	6	515	M24	21
450	14	6	565	M24	22
500	14	6	620	M24	22
DN600 ...DN1200 kérésre					

Az ábrák nem kötelező érvényűek
A konstrukció, a méretek és az anyagok változtatásának joga fenntartva

+36 20 461 3279
emese.valis@stasto.eu
© STASTO Automatizálás Kft.