Partnership. With Guarantee.

Saracinesca di intercettazione con attuatore pneumatico a doppio effetto
Serie A1N2





Tipo di costruzione	Valvola a saracinesca di intercettazione interflangiata, tenuta unilaterale, stelo saliente, Confezione regolabile manualmente
Azionamento	pneumatico a doppio effetto
Connessione	Flange DN50...DN500 secondo EN1092-2 PN10
Materiali	vedere tabella materiali
Temperatura del fluido	Corpo alloggiamento Ghisa grigia EN-GJL-250 ovvero Ghisa sferoidale EN-GJS-500-7 -10...120°C, Corpo alloggiamento Acciaio inox 1.4408 -30...120°C, inoltre dipendente dal materiale dell'imballaggio e della guarnizione - vedi tabella, temperature più elevate su richiesta
Temperatura ambiente	-10...80°C
Pressione di esercizio	fino alla pressione nominale secondo tabella ATTENZIONE: Il cursore può essere pressurizzato in senso opposto alla direzione del flusso con il 30% della pressione massima di esercizio.. In questo caso, in posizione chiusa può verificarsi una leggera perdita di tenuta.
Mezzo di comando	aria compressa filtrata, lubrificata e priva di acqua Particelle solide classe 2, Contenuto d'acqua classe 4 e Contenuto d'olio classe 3 dopo ISO 8573-1
Campo di pressione di pilotaggio	5,5...8bar, pressioni di pilotaggio inferiori su richiesta
Direzione del flusso	È contrassegnato da una freccia. Con fluidi secchi consigliamo un flusso in direzione opposta alla freccia. ATTENZIONE: Il cursore può essere pressurizzato in senso opposto alla direzione del flusso con il 30% della pressione massima di esercizio.. In questo caso, in posizione chiusa può verificarsi una leggera perdita di tenuta.
Tipo di fissaggio	Installazione in sistema di tubazioni rigido
Posizione di montaggio	verticale verso l'alto, altro orientamento di montaggio su richiesta
Accessori	valvola di comando 5/2 montata su base, montato finecorsa meccanici ovvero sensori di prossimità induttivi
ATEX	utilizzabile in area a rischio di esplosione Zona 2 e 22 (ATEX Zona 1 e 21 su richiesta)
Esecuzioni speciali	Diametri nominali fino a 1200mm, attuatore pneumatico a semplice effetto, Cilindro pneumatico in acciaio inox, Attuatore elettrico, con comando manuale di emergenza, Dischi di scorrimento piastra a cassetto PTFE, Fori di lavaggio, altri valori di pressione nominale su richiesta

+43 512 52076
austria@stasto.eu
© STASTO Automation KG

Tabella dei materiali:

Tipo	A1N2H2-5-...-B	A1N2I2-5-...
Corpo alloggiamento	Ghisa grigia EN-GJL-250 ovvero Ghisa sferoidale EN-GJS-500-7 rivestito in resina epossidica RAL5015, Rivestimento 80µm	Acciaio inox 1.4408
Piastra a cursore	Acciaio inox 1.4301	Acciaio inox 1.4401
Piastre di collegamento/Parafanghi	Acciaio rivestito	Acciaio rivestito
Confezione (standard)	PTFE-sintetico/EPDM	PTFE-sintetico/EPDM
Guarnizione della sede (standard)	EPDM	EPDM
Dischi di scorrimento piastra a cassetto	RCH-1000(Polietilene)	RCH-1000(Polietilene)
Stelo pistone	Acciaio inox 1.4301	Acciaio inox 1.4301
Tubo cilindro	Alluminio	Alluminio
Testata e coperchio del cilindro	Diametro del cilindro 80...200 Alluminio, sopra Ghisa sferoidale	Diametro del cilindro 80...200 Alluminio, sopra Ghisa sferoidale
Tiranti	Acciaio zincato	Acciaio zincato

Varianti di sede a tenuta unilaterale:

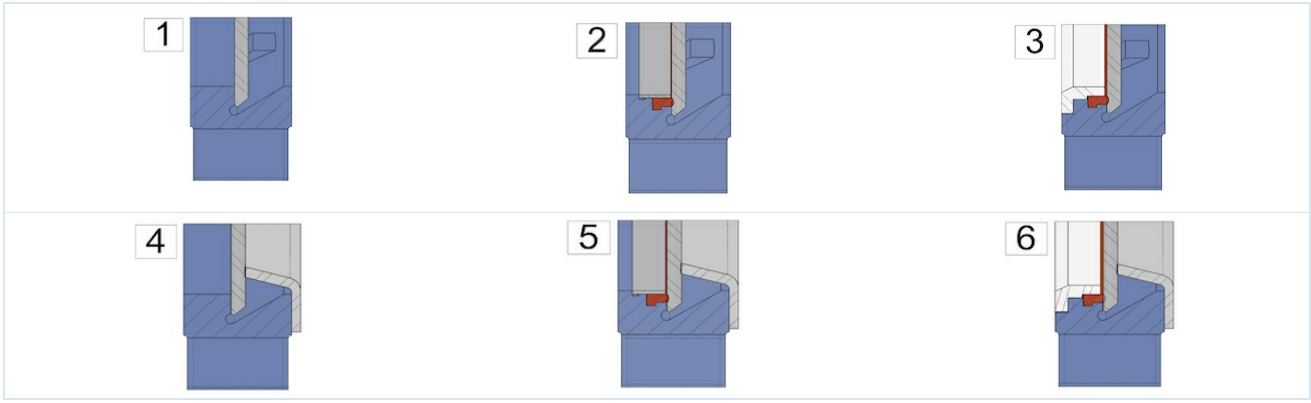

1 ...tenuta metallica	2 ...a tenuta morbida con anello di fissaggio Fixi (Standard)	3 ...a tenuta morbida con anello di fissaggio rinforzato ovvero Raschiatore per piastra a cassetto
4 ...tenuta metallo-metallo con protezione antiabrasione	5 ...a tenuta morbida con anello di fissaggio e protezione antiabrasione	6 ...a tenuta morbida con anello di fissaggio rinforzato ovvero Raschiatore per piastra a cassetto e protezione dall'abrasione

Confezioni possibili:

Confezione	Temperatura del fluido [°C]	Esempi di applicazione
PTFE-sintetico/EPDM	-15 ...+90	liquidi neutri, Fluidi con 5% di contenuto di solidi, Granulato, Fanghi
PTFE-sintetico/FKM	-15 ...+180	Liquidi, Fluidi con 5% di contenuto di solidi, Granulato, Fanghi
PTFE	-30 ...+200	per quasi tutti i liquidi

Possibili guarnizioni di tenuta della sede valvola:

Guarnizione	Temperatura del fluido [°C]	Perdita (trafilamento) [in % della portata]	Esempi di applicazione
EPDM	-5...+90	0	liquidi neutri, Fluidi con 5% di contenuto di solidi, Granulato, Fanghi
metallico	-20...+650	1,5	fluidi e liquidi secchi con 5% di contenuto di solidi, Granulato, Fanghi
PTFE	-20 ...+180	0,5	Soluzioni alcaline e acidi
FKM	0...+180	0	Acidi, Carburanti e liquidi contenenti olio
NBR	-20...+90	0	Oli e liquidi contenenti olio
Silicone	-25...+200	0	Prodotti alimentari e farmaceutici

© STASTO Automation KG

Dimensioni:

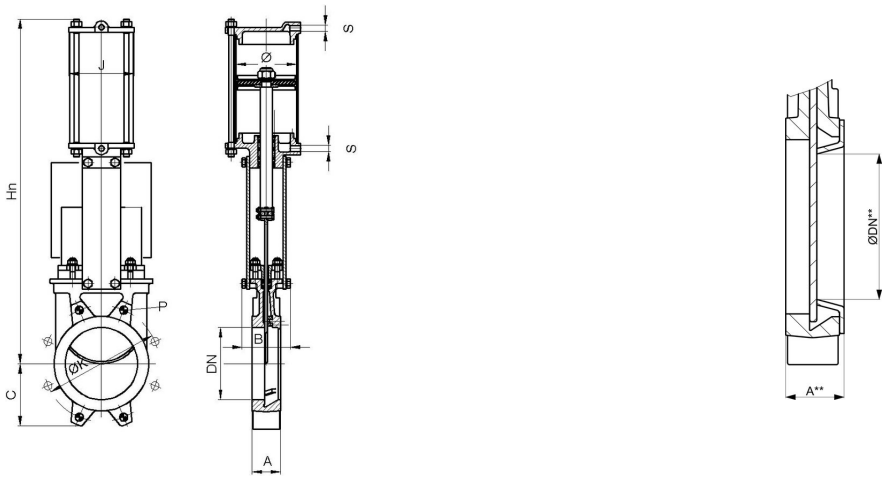

incl. Protezione antiabrasione

Diametro nominale DN[mm]	ØDN**	pressione d'esercizio max. [bar]	A	A**	B	C	Hn	ØK	Profondità* P	J	Ø Cilindro	S	Valore Kv [m 3 /h]	Valore Kv [m 3 /h]***	Peso [kg]
50	25	10	40	46	92	63	400	125	8	96	80	G1/4"	206	28	7
65	39	10	40	46	92	70	442	145	8	96	80	G1/4"	305	72	8
80	52	10	50	56	92	92	484	160	9	96	80	G1/4"	485	137	9
100	72	10	50	56	92	105	546	180	9	115	100	G1/4"	895	279	12
125	97	10	50	56	102	120	630	210	9	138	125	G1/4"	1550	548	18
150	119	8	60	66	102	130	692	240	10	138	125	G1/4"	2095	851	22
200	167	8	60	66	119	160	869	295	10	175	160	G1/4"	3834	1888	37
250	217	8	70	77	119	198	1032	350	12	218	200	G3/8"	5375	3400	58
300	259	6	70	77	119	234	1181	400	12	218	200	G3/8"	8083	4845	72
350	302	6	96	105	194	256	1379	460	21	270	250	G3/8"	10700	6808	130
400	352	6	100	109	194	292	1535	515	21	270	250	G3/8"	14200	9746	155
450	400	5	106	115	290	308	1677	565	22	382	300	G1/2"	18405	12442	225
500	449	4	110	119	290	340	1839	620	22	382	300	G1/2"	23215	15979	257

*Profondità della filettatura, DN600...DN1200 su richiesta
***Valore Kv incl. Protezione antiabrasione

Finecorsa

Tipo	MSU01A	MSU05	MSU03	MSU04
	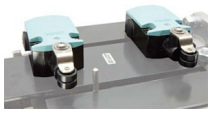			
Produttore/Tipo	Siemens 3SE5122	IFM IG0011	IFM IGS208	IFM NG501A
Descrizione	Normalmente aperto/Normalmente chiuso	M18, 20-250VAC/DC, NO, 2 fili, Cavo 2m	M18, 10-30VDC, NO, 2 fili oppure 3 conduttori, Cavo 2m	M18, ATEX EEx i, Cavo 2m
Temperatura ambiente	-25...+85°C	-25...+80°C	-25...+70°C	-20...+70°C
Grado di protezione	IP66	IP67	IP67	IP67
potenza di commutazione massima	230VAC/6A 24VDC/0,27A	AC 250mA, DC 100mA	DC 100mA	-

Informazioni sulla flangia:

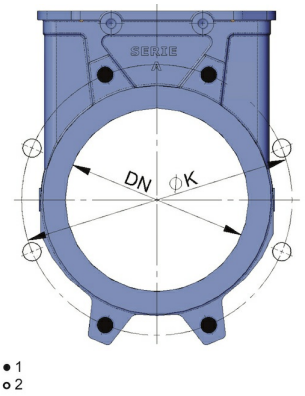

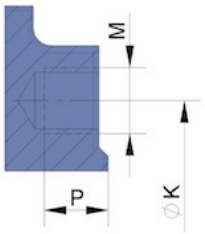

1...Filettatura cieca, 2...Foro passante

Diametro nominale DN[mm]	Numero di filettature cieche	Numero di fori passanti	ØK	M	Profondità Filettatura cieca P
50	4	-	125	M16	8
65	4	-	145	M16	8
80	4	4	160	M16	9
100	4	4	180	M16	9
125	4	4	210	M16	9
150	4	4	240	M20	10
200	4	4	295	M20	10
250	6	6	350	M20	12
300	6	6	400	M20	12
350	10	6	460	M20	21
400	10	6	515	M24	21
450	14	6	565	M24	22
500	14	6	620	M24	22
DN600 ...DN1200 su richiesta					

Immagini non vincolanti
Con riserva di modifiche costruttive, dimensionali e dei materiali.

+43 512 52076
austria@stasto.eu
© STASTO Automation KG