Partnership. With Guarantee.

Skyvespjeldventil med dobbeltvirkende pneumatisk aktuator
Serie A1N2





Konstruksjonstype	Mellomflens skyvespjeldventil, enkeltsidig tettende, stigende spindel, Manuelt justerbar pakning
Aktivering	pneumatisk dobbeltvirkende
Tilkobling	Flenser DN50...DN500 i henhold til EN1092-2 PN10
Materialer	se materialtabell
Mediatemperatur	Hus Grått støpejern EN-GJL-250 evt. Seigjern EN-GJS-500-7 -10...120°C, Hus Rustfritt stål 1.4408 -30...120°C, i tillegg også avhengig av paknings- og tetningsmaterialet - se tabell, høyere temperaturer på forespørsel
Omgivelsestemperatur	-10...80°C
Driftstrykk	opptil nominelt trykk i henhold til tabell ADVARSEL: Skyveren kan trykksettes mot strømningsretningen med 30 % av maksimalt driftstrykk. Det kan oppstå en liten lekkasje i lukket posisjon.
Styremedium	filtrert, oljet og vannfri trykkluft Faste partikler klasse 2, Vanninnhold klasse 4 og Oljeinnhold klasse 3 etter ISO 8573-1
Styretrykkområde	5,5...8bar, lavere styretrykk på forespørsel
Strømningsretning	Er merket med en pil. For tørre medier anbefaler vi en gjennomstrømning mot pilretningen. ADVARSEL: Skyveren kan trykksettes mot strømningsretningen med 30 % av maksimalt driftstrykk. Det kan oppstå en liten lekkasje i lukket posisjon.
Monteringstype	Montering i stivt rørsystem
Monteringsposisjon	vertikalt oppover, annen monteringsposisjon på forespørsel
Tilbehør	montert 5/2-veis styreventil, montert mekaniske endebrytere evt. induktive nærhetsbrytere
ATEX	kan brukes i eksplosjonsfarlig område sone 2 og 22 (ATEX sone 1 og 21 på forespørsel)
Spesialutførelser	Nominelle diametre opptil 1200mm, enkeltvirkende pneumatisk aktuator, Pneumatisk sylinder i rustfritt stål, Elektrisk aktuator, med manuell nødbetjening, Glideskiver skyveplate PTFE, Spyleboringer, andre nominelle trykk på forespørsel

+43 512 52076
austria@stasto.eu
© STASTO Automation KG

Materialtabell:

Type	A1N2H2-5-...-B	A1N2I2-5-...
Hus	Grått støpejern EN-GJL-250 evt. Seigjern EN-GJS-500-7 epoksybelagt RAL5015, Belegg 80µm	Rustfritt stål 1.4408
Skyveplate	Rustfritt stål 1.4301	Rustfritt stål 1.4401
Tilkoblingsplater/Beskyttelsesplater	Stål belagt	Stål belagt
Pakke (standard)	PTFE-syntetisk/EPDM	PTFE-syntetisk/EPDM
Setetetning (standard)	EPDM	EPDM
Glideskiver skyveplate	RCH-1000(Polyetylen)	RCH-1000(Polyetylen)
Stempelstang	Rustfritt stål 1.4301	Rustfritt stål 1.4301
Sylinderrør	Aluminium	Aluminium
Sylinderhode og -deksel	Sylinderdiameter 80...200 Aluminium, overfor Seigjern	Sylinderdiameter 80...200 Aluminium, overfor Seigjern
Strekkstag	Forsinket stål	Forsinket stål

Setevarianter tetting på én side:

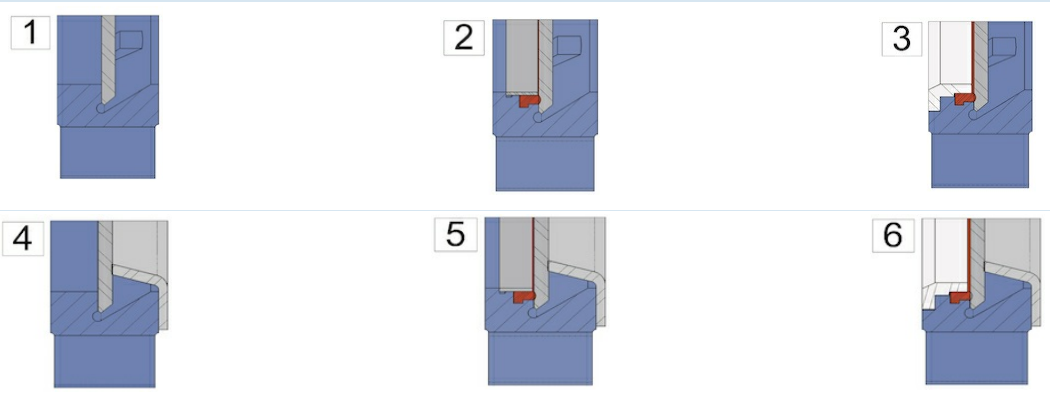

1 ...metallisk tettende	2 ...myktettende med fikseringsring (Standard)	3 ...myktettende med forsterket fikseringsring evt. Avstryker for skyveplate
4 ...metallisk tettende med abrasjonsbeskyttelse	5 ...myktettende med fikseringsring og abrasjonsbeskyttelse	6 ...myktettende med forsterket fikseringsring evt. Avstryker for skyveplate og slitasjebeskyttelse

Mulige pakninger:

Pakke	Mediatemperatur [°C]	Brukseksempler
PTFE-syntetisk/EPDM	-15 ...+90	nøytrale væsker, Væsker med 5 % faststoffinnhold, Granulat, Slammer
PTFE-syntetisk/FKM	-15 ...+180	Væsker, Væsker med 5 % faststoffinnhold, Granulat, Slammer
PTFE	-30 ...+200	for nesten alle væsker

Mulige setetetninger:

Tetning	Mediatemperatur [°C]	Lekkasjasje [i % av gjennomstrømningen]	Brukseksempler
EPDM	-5...+90	0	nøytrale væsker, Væsker med 5 % faststoffinnhold, Granulat, Slammer
metallisk	-20...+650	1,5	tørre medier og væsker med 5 % faststoffinnhold, Granulat, Slammer
PTFE	-20 ...+180	0,5	Lut og syrer
FKM	0...+180	0	Syrer, Drivstoff og oljeholdige væsker
NBR	-20...+90	0	Oljer og oljeholdige væsker
Silikon	-25...+200	0	Næringsmidler og farmasøytiske produkter

+43 512 52076
austria@stasto.eu
© STASTO Automation KG

Dimensjoner:

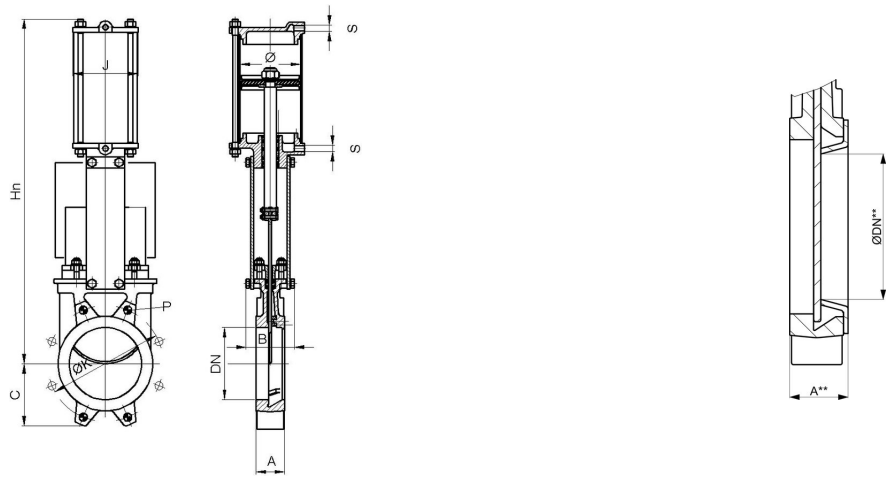

inkl. Slitasjebeskyttelse

Nominell diameter DN[mm]	ØDN**	maks. driftstrykk [bar]	A	A**	B	C	Hn	ØK	Dybde* P	J	Ø Sylinder	S	Kv-verdi [m 3 /h]	Kv-verdi [m 3 /h]***	Vekt [kg]
50	25	10	40	46	92	63	400	125	8	96	80	G1/4"	206	28	7
65	39	10	40	46	92	70	442	145	8	96	80	G1/4"	305	72	8
80	52	10	50	56	92	92	484	160	9	96	80	G1/4"	485	137	9
100	72	10	50	56	92	105	546	180	9	115	100	G1/4"	895	279	12
125	97	10	50	56	102	120	630	210	9	138	125	G1/4"	1550	548	18
150	119	8	60	66	102	130	692	240	10	138	125	G1/4"	2095	851	22
200	167	8	60	66	119	160	869	295	10	175	160	G1/4"	3834	1888	37
250	217	8	70	77	119	198	1032	350	12	218	200	G3/8"	5375	3400	58
300	259	6	70	77	119	234	1181	400	12	218	200	G3/8"	8083	4845	72
350	302	6	96	105	194	256	1379	460	21	270	250	G3/8"	10700	6808	130
400	352	6	100	109	194	292	1535	515	21	270	250	G3/8"	14200	9746	155
450	400	5	106	115	290	308	1677	565	22	382	300	G1/2"	18405	12442	225
500	449	4	110	119	290	340	1839	620	22	382	300	G1/2"	23215	15979	257

*Gjengedybde, DN600...DN1200 på forespørsel
***Kv-verdi inkl. Slitasjebeskyttelse

Endebryter

Type	MSU01A	MSU05	MSU03	MSU04
				
Produsent/type	Siemens 3SE5122	IFM IG0011	IFM IGS208	IFM NG501A
Beskrivelse	Åpner/lukker	M18, 20-250VAC/DC, NO, 2-leder, Kabel 2m	M18, 10-30VDC, NO, 2-leder eller 3-leder, Kabel 2m	M18, ATEX EEx i, Kabel 2m
Omgivelsestemperatur	-25...+85°C	-25...+80°C	-25...+70°C	-20...+70°C
Kapslingsgrad	IP66	IP67	IP67	IP67
maksimal koblingseffekt	230VAC/6A 24VDC/0,27A	AC 250mA, DC 100mA	DC 100mA	-

+43 512 52076
austria@stasto.eu
© STASTO Automation KG

Flensinformasjon:

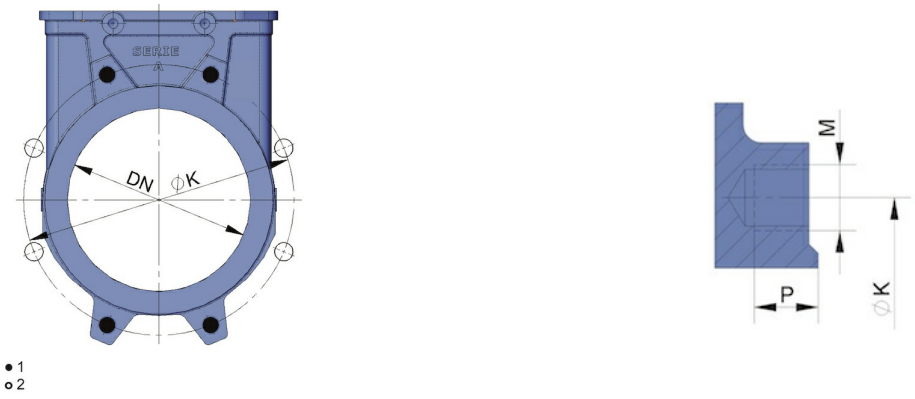

1...Blindhullsgjenge, 2...Gjennomgående boring

Nominell diameter DN[mm]	Antall blindgjenger	Antall gjennomgående borehull	ØK	M	Dybde Blindhullsgjenge P
50	4	-	125	M16	8
65	4	-	145	M16	8
80	4	4	160	M16	9
100	4	4	180	M16	9
125	4	4	210	M16	9
150	4	4	240	M20	10
200	4	4	295	M20	10
250	6	6	350	M20	12
300	6	6	400	M20	12
350	10	6	460	M20	21
400	10	6	515	M24	21
450	14	6	565	M24	22
500	14	6	620	M24	22
DN600 ...DN1200 på forespørsel					

Illustrasjoner er ikke bindende
Med forbehold om konstruksjons-, mål- og materialendringer

+43 512 52076
austria@stasto.eu
© STASTO Automation KG