Partnership. With Guarantee.

Afsluiter met dubbelwerkende pneumatische aandrijving
Serie A1N2





Constructie	Tussenflens-afsluitschuifklep, enkelzijdig afdichtend, stijgende spindel, Handmatig instelbare pakking
Bediening	pneumatisch dubbelwerkend
Aansluiting	Flenzen DN50...DN500 volgens EN1092-2 PN10
Materialen	zie materiaal tabel
Mediumtemperatuur	Behuizing Grijs gietijzer EN-GJL-250 resp. Nodulair gietijzer EN-GJS-500-7 -10...120°C, Behuizing Roestvast staal 1.4408 -30...120°C, bovendien nog afhankelijk van het pakking- en afdichtmateriaal - zie tabel, hogere temperaturen op aanvraag
Omgevingstemperatuur	-10...80°C
Bedrijfsdruk	tot nominale druk volgens tabel LET OP: Schuifafsluiter kan tegen de doorstroomrichting in met 30% van de maximale bedrijfsdruk onder druk worden gezet. Hierbij kan in gesloten stand een lichte lekkage ontstaan.
Stuurlucht	gefilterde, geoliede en watervrije perslucht Vaste deeltjes klasse 2, Watergehalteklasse 4 en Oliegehalteklasse 3 naartoe ISO 8573-1
Stuurdrukbereik	5,5...8bar, lagere stuurdrukken op aanvraag
Stroomrichting	Is gemarkeerd met een pijl. Bij droge media adviseren wij een doorstroming tegen de pijlrichting in. LET OP: Schuifafsluiter kan tegen de doorstroomrichting in met 30% van de maximale bedrijfsdruk onder druk worden gezet. Hierbij kan in gesloten stand een lichte lekkage ontstaan.
Bevestigingswijze	Inbouw in star leidingstelsel
Inbouwpositie	verticaal omhoog, andere inbouwpositie op aanvraag
Toebehoren	opgebouwd 5/2-weg stuurventiel, opgebouwd mechanische eindschakelaars resp. inductieve naderingsschakelaars
ATEX	bruikbaar in explosiegevaarlijke zone 2 en 22 (ATEX-zone 1 en 21 op aanvraag)
Speciale uitvoeringen	Nominale diameters tot en met 1200mm, enkelwerkende pneumatische aandrijving, Pneumatische cilinder van roestvast staal, Elektrische aandrijving, met handmatige noodbediening, Glijschijven schuifplaat PTFE, Spoelboringen, andere nominale drukken op aanvraag

+43 512 52076
austria@stasto.eu
© STASTO Automation KG

Materiaal tabel:

Type	A1N2H2-5-...-B	A1N2I2-5-...
Behuizing	Grijs gietijzer EN-GJL-250 resp. Nodulair gietijzer EN-GJS-500-7 epoxy gecoat RAL5015, Coating 80µm	Roestvast staal 1.4408
Schuifplaat	Roestvast staal 1.4301	Roestvast staal 1.4401
Verbindingsplaten/Beschermplaten	Staal gecoat	Staal gecoat
Verpakking (standaard)	PTFE-synthetisch/EPDM	PTFE-synthetisch/EPDM
Zittingafdichting (standaard)	EPDM	EPDM
Glijschijven schuifplaat	RCH-1000(Polyethyleen)	RCH-1000(Polyethyleen)
Zuigerstang	Roestvast staal 1.4301	Roestvast staal 1.4301
Cilinderbuis	Aluminium	Aluminium
Cilinderkop en -deksel	Cilinderdiameter 80...200 Aluminium, bovenstaand Sferoïdaal gietijzer	Cilinderdiameter 80...200 Aluminium, bovenstaand Sferoïdaal gietijzer
Trekstangen	Verzinkt staal	Verzinkt staal

Zittingvarianten enkelzijdig afdichtend:

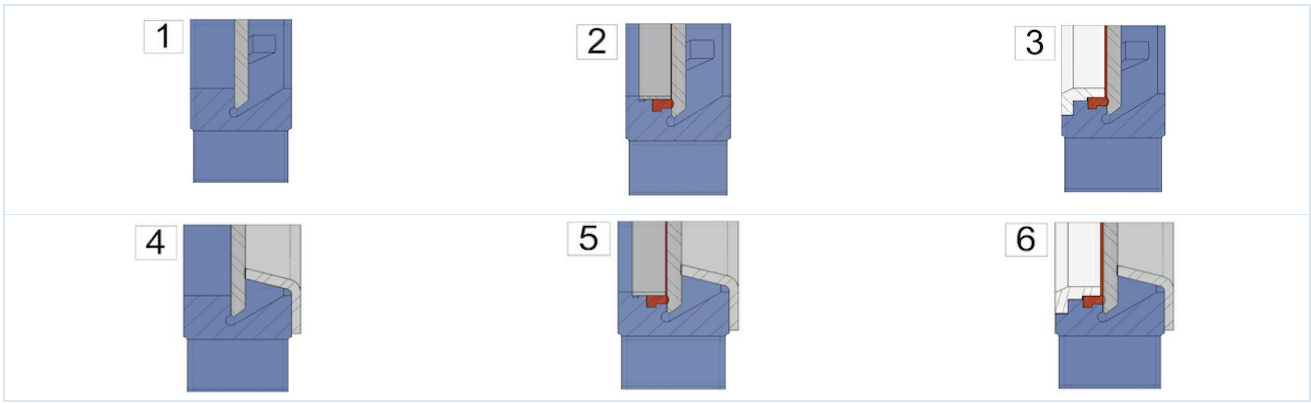

1 ...metaalafdichtend	2 ...zacht afdichtend met Fixierring (Standaard)	3 ...zacht afdichtend met versterkte Fixierring resp. Schraper voor schuifplaat
4 ...metaalafdichtend met slijtagebescherming	5 ...zacht afdichtend met Fixierring en slijtagebescherming	6 ...zacht afdichtend met versterkte Fixierring resp. Schraper voor schuifplaat en slijtagebescherming

Mogelijke verpakkingen:

Verpakking	Mediumtemperatuur [°C]	Toepassingsvoorbeelden
PTFE-synthetisch/EPDM	-15 ...+90	neutrale vloeistoffen, Vloeistoffen met 5% vaste-stofgehalte, Granula, Slurry
PTFE-synthetisch/FKM	-15 ...+180	Vloeistoffen, Vloeistoffen met 5% vaste-stofgehalte, Granula, Slurry
PTFE	-30 ...+200	voor vrijwel alle vloeistoffen

Mogelijke zittingafdichtingen:

Afdichting	Mediumtemperatuur [°C]	Lekverlies [in % van het debiet]	Toepassingsvoorbeelden
EPDM	-5...+90	0	neutrale vloeistoffen, Vloeistoffen met 5% vaste-stofgehalte, Granula, Slurry
metaalachtig	-20...+650	1,5	droge media en vloeistoffen met 5% vaste-stofgehalte, Granula, Slurry
PTFE	-20 ...+180	0,5	Logen en zuren
FKM	0...+180	0	Zuren, Brandstoffen en oliehoudende vloeistoffen
NBR	-20...+90	0	Oliën en oliehoudende vloeistoffen
Siliconen	-25...+200	0	Levensmiddelen en farmaceutische producten

+43 512 52076
austria@stasto.eu
© STASTO Automation KG

Afmetingen:

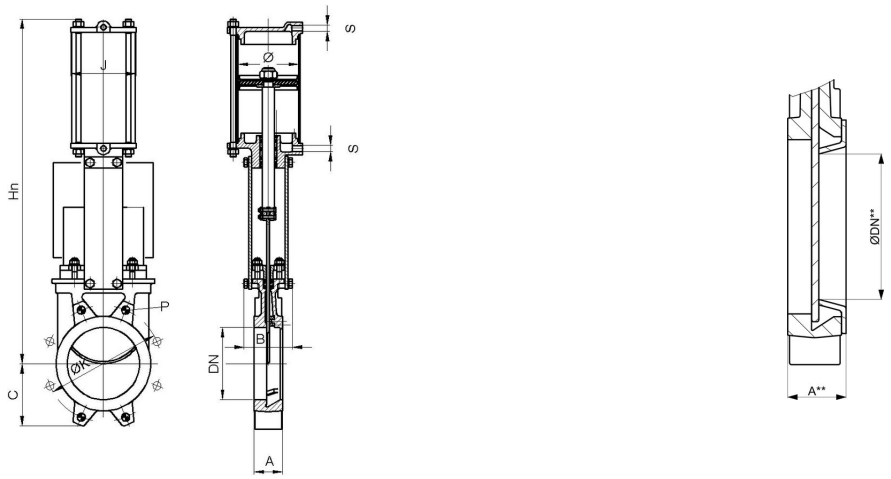

incl. Slijtagebescherming

Nominale diameter DN[mm]	ØDN**	max. bedrijfsdruk [bar]	A	A**	B	C	Hn	ØK	Diepte* P	J	Ø Cilinder	S	Kv-waarde [m 3 /h]	Kv-waarde [m 3 /h]***	Gewicht [kg]
50	25	10	40	46	92	63	400	125	8	96	80	G1/4"	206	28	7
65	39	10	40	46	92	70	442	145	8	96	80	G1/4"	305	72	8
80	52	10	50	56	92	92	484	160	9	96	80	G1/4"	485	137	9
100	72	10	50	56	92	105	546	180	9	115	100	G1/4"	895	279	12
125	97	10	50	56	102	120	630	210	9	138	125	G1/4"	1550	548	18
150	119	8	60	66	102	130	692	240	10	138	125	G1/4"	2095	851	22
200	167	8	60	66	119	160	869	295	10	175	160	G1/4"	3834	1888	37
250	217	8	70	77	119	198	1032	350	12	218	200	G3/8"	5375	3400	58
300	259	6	70	77	119	234	1181	400	12	218	200	G3/8"	8083	4845	72
350	302	6	96	105	194	256	1379	460	21	270	250	G3/8"	10700	6808	130
400	352	6	100	109	194	292	1535	515	21	270	250	G3/8"	14200	9746	155
450	400	5	106	115	290	308	1677	565	22	382	300	G1/2"	18405	12442	225
500	449	4	110	119	290	340	1839	620	22	382	300	G1/2"	23215	15979	257

*Schroefdraaddiepte, DN600...DN1200 op aanvraag
***Kv-waarde incl. Slijtagebescherming

Eindschakelaar

Type	MSU01A	MSU05	MSU03	MSU04
	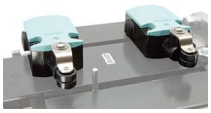			
Fabrikant/type	Siemens 3SE5122	IFM IG0011	IFM IGS208	IFM NG501A
Beschrijving	Verbreek-/maakcontact	M18, 20-250VAC/DC, NO, 2-draads, Kabel 2m	M18, 10-30VDC, NO, 2-draads of 3-draads, Kabel 2m	M18, ATEX EEx i, Kabel 2m
Omgevingstemperatuur	-25...+85°C	-25...+80°C	-25...+70°C	-20...+70°C
Beschermingsgraad	IP66	IP67	IP67	IP67
maximaal schakelvermogen	230VAC/6A 24VDC/0,27A	AC 250mA, DC 100mA	DC 100mA	-

Flensinformatie:

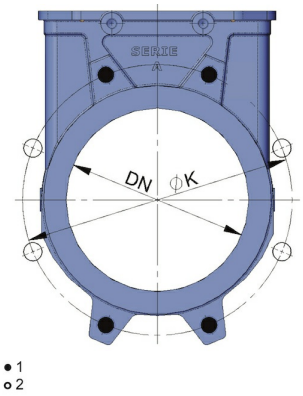

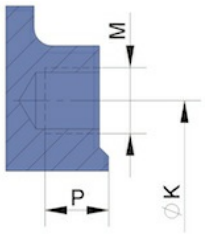

1...blind gat schroefdraad, 2...Doorlopende boring

Nominale diameter DN[mm]	Aantal blindgatbinnendraad	Aantal doorvoerboringen	ØK	M	Diepte blind gat schroefdraad P
50	4	-	125	M16	8
65	4	-	145	M16	8
80	4	4	160	M16	9
100	4	4	180	M16	9
125	4	4	210	M16	9
150	4	4	240	M20	10
200	4	4	295	M20	10
250	6	6	350	M20	12
300	6	6	400	M20	12
350	10	6	460	M20	21
400	10	6	515	M24	21
450	14	6	565	M24	22
500	14	6	620	M24	22
DN600 ...DN1200 op aanvraag					

Afbeeldingen niet bindend
Constructie-, maat- en materiaalwijzigingen voorbehouden