Partnership. With Guarantee.

Zasuwa odcinająca z dwustronnego działania napędem pneumatycznym
Seria A1N2





Konstrukcja	Zasuwa odcinająca międzykołnierzowa, jednostronnie uszczelniający, wznoszący trzpień, Opakowanie z ręczną regulacją skoku
Uruchamianie	pneumatyczny dwustronnego działania
Przyłącze	Kołnierze DN50...DN500 wg EN1092-2 PN10
Materiały	patrz tabela materiałów
Temperatura medium	Obudowa Żeliwo szare EN-GJL-250 wzgl. Żeliwo sferoidalne EN-GJS-500-7 -10...120°C, Obudowa Stal nierdzewna 1.4408 -30...120°C, dodatkowo zależnie od materiału uszczelnienia i materiału uszczelniającego - patrz tabela, wyższe temperatury na zapytanie
Temperatura otoczenia	-10...80°C
Ciśnienie robocze	do ciśnienia nominalnego zgodnie z tabelą UWAGA: Suwak może być poddany ciśnieniu przeciwnie do kierunku przepływu przy 30% maksymalnego ciśnienia roboczego. Może przy tym wystąpić niewielki przeciek w pozycji zamkniętej.
Medium sterujące	filtrowane, naolejone i bezwodne sprężone powietrze Klasa cząstek stałych 2, Zawartość wody klasa 4 i Zawartość oleju klasa 3 po ISO 8573-1
Zakres ciśnienia sterującego	5,5...8bar, niższe ciśnienia sterujące na zapytanie
Kierunek przepływu	Jest oznaczone strzałką. W przypadku suchych mediów zalecamy przepływ przeciwnie do kierunku strzałki. UWAGA: Suwak może być poddany ciśnieniu przeciwnie do kierunku przepływu przy 30% maksymalnego ciśnienia roboczego. Może przy tym wystąpić niewielki przeciek w pozycji zamkniętej.
Rodzaj mocowania	Montaż w sztywnym systemie przewodów
Pozycja montażowa	pionowo do góry, inna pozycja montażowa na zapytanie
Akcesoria	zmontowany zawór sterujący 5/2-drogowy, zamontowany mechaniczne wyłączniki krańcowe wzgl. indukcyjne czujniki zbliżeniowe
ATEX	do stosowania w strefie zagrożonej wybuchem Zone 2 i 22 (ATEX strefa 1 i 21 na zapytanie)
Wykonania specjalne	Średnice nominalne do 1200mm, jednostronnego działania napęd pneumatyczny, Siłownik pneumatyczny ze stali nierdzewnej, Napęd elektryczny, z ręcznym uruchomieniem awaryjnym, Tarcze ślizgowe płyta suwakowa PTFE, Otwory płuczące, inne ciśnienia nominalne na zapytanie

+48 22 412 14 50
poland@stasto.eu
© STASTO Automation Sp.z o.o.

Tabela materiałów:

Typ	A1N2H2-5-...-B	A1N2I2-5-...
Obudowa	Żeliwo szare EN-GJL-250 wzgl. Żeliwo sferoidalne EN-GJS-500-7 powlekany epoksydowo RAL5015, Powłoka 80µm	Stal nierdzewna 1.4408
Płyta suwakowa	Stal nierdzewna 1.4301	Stal nierdzewna 1.4401
Płyty przyłączeniowe/Osłony blaszane	Stal powlekany	Stal powlekany
Opakowanie (standardowe)	PTFE-syntetyczny/EPDM	PTFE-syntetyczny/EPDM
Uszczelnienie gniazda (standard)	EPDM	EPDM
Tarcze ślizgowe płyta suwakowa	RCH-1000(Polietylen)	RCH-1000(Polietylen)
Tłoczysko	Stal nierdzewna 1.4301	Stal nierdzewna 1.4301
Rura cylindra	Aluminium	Aluminium
Głowica i pokrywa cylindra	Średnica cylindra 80...200 Aluminium, powyżej Żeliwo sferoidalne	Średnica cylindra 80...200 Aluminium, powyżej Żeliwo sferoidalne
Ściągi	Stal ocynkowana	Stal ocynkowana

Warianty gniazda uszczelniane jednostronnie:

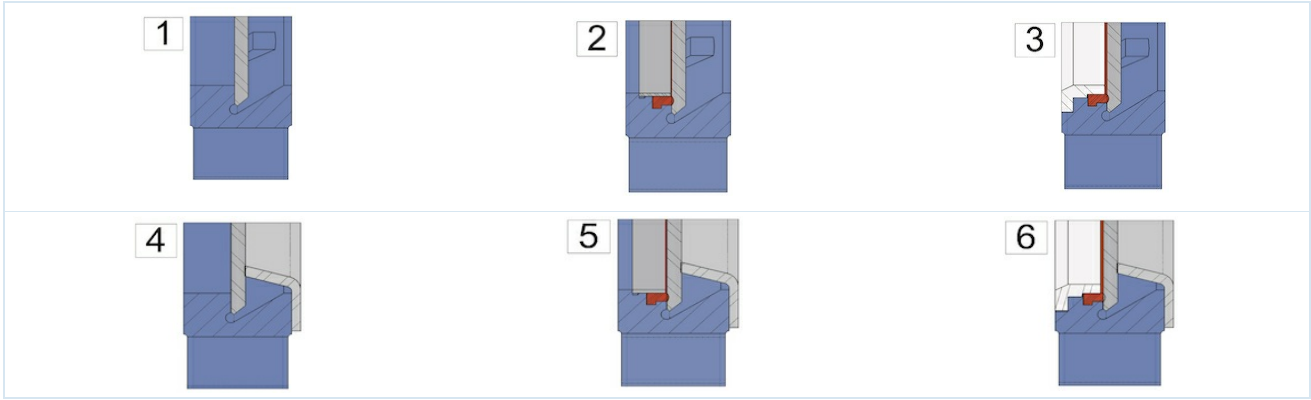

1 ...uszczelnienie metal-metal	2 ...miękkouszczelniający z pierścieniem mocującym Fixierring (Standard)	3 ...miękkouszczelniający z wzmocnionym pierścieniem mocującym Fixierring wzgl. Zgarniacz do płyty suwakowej
4 ...metalicznie uszczelniający z ochroną przed ścieraniem	5 ...miękkouszczelniający z pierścieniem mocującym i ochroną przed ścieraniem	6 ...miękkouszczelniający z wzmocnionym pierścieniem mocującym Fixierring wzgl. Zgarniacz do płyty suwakowej i ochrona przed ścieraniem

Możliwe opakowania:

Opakowanie	Temperatura medium [°C]	Przykłady zastosowania
PTFE-syntetyczny/EPDM	-15 ...+90	ciecze obojętne, Ciecze z 5% zawartością cząstek stałych, Granulat, Szlamy
PTFE-syntetyczny/FKM	-15 ...+180	Ciecze, Ciecze z 5% zawartością cząstek stałych, Granulat, Szlamy
PTFE	-30 ...+200	do niemal wszystkich cieczy

Możliwe uszczelnienia gniazda zaworu:

Uszczelnienie	Temperatura medium [°C]	Przeciek [w % przepływu]	Przykłady zastosowania
EPDM	-5...+90	0	ciecze obojętne, Ciecze z 5% zawartością cząstek stałych, Granulat, Szlamy
metaliczny	-20...+650	1,5	suche media i ciecze z 5% zawartością cząstek stałych, Granulat, Szlamy
PTFE	-20 ...+180	0,5	Ługi i kwasy
FKM	0...+180	0	Kwasy, Paliwa i ciecze zawierające olej
NBR	-20...+90	0	Oleje i ciecze zawierające olej
Silikon	-25...+200	0	Produkty spożywcze i farmaceutyczne

© STASTO Automation Sp.z o.o.

Wymiary:

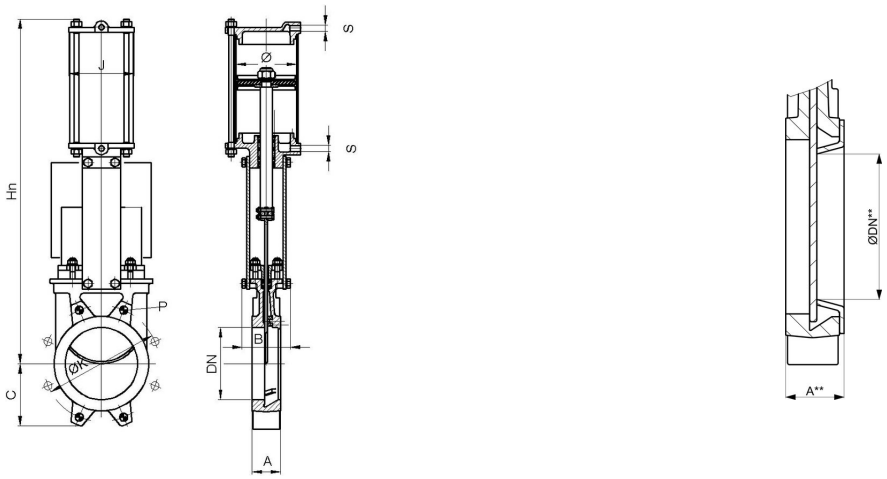

w tym Ochrona przed ścieraniem

Średnica nominalna DN[mm]	ØDN**	maks. ciśnienie robocze [bar]	A	A**	B	C	Hn	ØK	Głębokość* P	J	Ø Siłownik	S	Wartość Kv [m 3 /h]	Wartość Kv [m 3 /h]***	Masa [kg]
50	25	10	40	46	92	63	400	125	8	96	80	G1/4"	206	28	7
65	39	10	40	46	92	70	442	145	8	96	80	G1/4"	305	72	8
80	52	10	50	56	92	92	484	160	9	96	80	G1/4"	485	137	9
100	72	10	50	56	92	105	546	180	9	115	100	G1/4"	895	279	12
125	97	10	50	56	102	120	630	210	9	138	125	G1/4"	1550	548	18
150	119	8	60	66	102	130	692	240	10	138	125	G1/4"	2095	851	22
200	167	8	60	66	119	160	869	295	10	175	160	G1/4"	3834	1888	37
250	217	8	70	77	119	198	1032	350	12	218	200	G3/8"	5375	3400	58
300	259	6	70	77	119	234	1181	400	12	218	200	G3/8"	8083	4845	72
350	302	6	96	105	194	256	1379	460	21	270	250	G3/8"	10700	6808	130
400	352	6	100	109	194	292	1535	515	21	270	250	G3/8"	14200	9746	155
450	400	5	106	115	290	308	1677	565	22	382	300	G1/2"	18405	12442	225
500	449	4	110	119	290	340	1839	620	22	382	300	G1/2"	23215	15979	257

*Głębokość gwintu, DN600...DN1200 na zapytanie
***Wartość Kv w tym Ochrona przed ścieraniem

Wyłącznik krańcowy

Typ	MSU01A	MSU05	MSU03	MSU04
	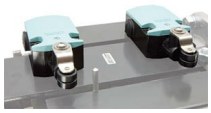			
Producent/typ	Siemens 3SE5122	IFM IG0011	IFM IGS208	IFM NG501A
Opis	Styk rozwierny/styk zwierny	M18, 20-250VAC/DC, NO, 2-przewodowy, Kabel 2m	M18, 10-30VDC, NO, 2-przewodowy lub 3-przewodowy, Kabel 2m	M18, ATEX EEx i, Kabel 2m
Temperatura otoczenia	-25...+85°C	-25...+80°C	-25...+70°C	-20...+70°C
Stopień ochrony	IP66	IP67	IP67	IP67
maksymalna moc łączeniowa	230VAC/6A 24VDC/0,27A	AC 250mA, DC 100mA	DC 100mA	-

+48 22 412 14 50
poland@stasto.eu
© STASTO Automation Sp.z o.o.

Informacje o kołnierzu:

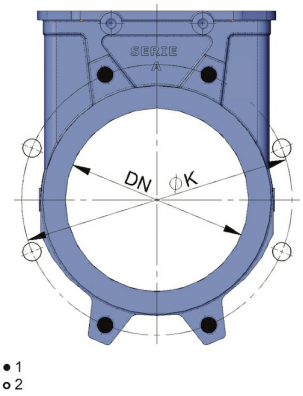

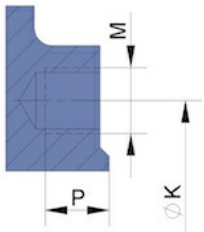

1...gwint nieprzelotowy, 2...Otwór przelotowy

Średnica nominalna DN[mm]	Liczba gwintów nieprzelotowych	Liczba otworów przelotowych	ØK	M	Głębokość gwint nieprzelotowy P
50	4	-	125	M16	8
65	4	-	145	M16	8
80	4	4	160	M16	9
100	4	4	180	M16	9
125	4	4	210	M16	9
150	4	4	240	M20	10
200	4	4	295	M20	10
250	6	6	350	M20	12
300	6	6	400	M20	12
350	10	6	460	M20	21
400	10	6	515	M24	21
450	14	6	565	M24	22
500	14	6	620	M24	22
DN600 ...DN1200 na zapytanie					

Ilustracje niewiążące
Zastrzega się możliwość zmian konstrukcyjnych, wymiarowych i materiałowych

+48 22 412 14 50
poland@stasto.eu
© STASTO Automation Sp.z o.o.