Partnership. With Guarantee.

Vană cu sertar cu acționare pneumatică dublu efect Serie A1N2





Tip constructiv	Robinet cu sertar cu flanșă intermediară, etanșare pe o singură parte, tijă ascendentă, Pachet reglabil manual
Acționare	pneumatic cu dublă acțiune
Racordare	Flanșe DN50...DN500 conform EN1092-2 PN10
Materiale	consultați tabelul de materiale
Temperatura mediului	Carcasă Fontă cenușie EN-GJL-250 respectiv Fontă nodulară EN-GJS-500-7 -10...120°C, Carcasă Oțel inoxidabil 1.4408 -30...120°C, suplimentar, încă dependent de materialul de ambalare și de etanșare - vezi tabelul, temperaturi mai ridicate la cerere
Temperatura ambiantă	-10...80°C
Presiune de lucru	până la presiunea nominală conform tabelului ATENȚIE: Sertarul poate fi presurizat împotriva direcției de curgere cu 30% din presiunea maximă de lucru. În acest caz, poate apărea o ușoară scurgere în poziția închisă.
Mediu de comandă	aer comprimat filtrat, lubrifiat și fără apă Particule solide clasa 2, Conținut de apă clasa 4 și Conținut de ulei, clasa 3 după ISO 8573-1
Domeniu de presiune de comandă	5,5...8bar, presiuni de comandă mai mici la cerere
Direcția de curgere	Este marcat printr-o săgeată. Pentru medii uscate recomandăm un debit în sens opus direcției săgeții. ATENȚIE: Sertarul poate fi presurizat împotriva direcției de curgere cu 30% din presiunea maximă de lucru. În acest caz, poate apărea o ușoară scurgere în poziția închisă.
Tip de fixare	Montaj în sistem de conducte rigid
Poziție de montaj	vertical în sus, altă poziție de montaj la cerere
Accesorii	supapă de comandă 5/2 construită modulară, montat limitatoare de cursă mecanice respectiv senzori de proximitate inductivi
ATEX	utilizabil în zone cu pericol de explozie Zona 2 și 22 (ATEX Zona 1 și 21 la cerere)
Execuții speciale	Diametre nominale până la 1200mm, actuator pneumatic cu simplă acțiune, Cilindru pneumatic din oțel inoxidabil, Acționare electrică, cu acționare manuală de urgență, Discuri de alunecare placă glisantă PTFE, Orificii de spălare, alte presiuni nominale la cerere

romania@promcom.eu
© MS PROMCOM S.R.L.

Tabel de materiale:

Tip	A1N2H2-5-...-B	A1N2I2-5-...
Carcasă	Fontă cenușie EN-GJL-250 respectiv Fontă nodulară EN-GJS-500-7 acoperit cu epoxidic RAL5015, Acoperire 80µm	Oțel inoxidabil 1.4408
Placă glisantă	Oțel inoxidabil 1.4301	Oțel inoxidabil 1.4401
Plăci de conexiune/Apărători de protecție	Oțel acoperit cu strat de acoperire	Oțel acoperit cu strat de acoperire
Pachet (standard)	PTFE-sintetic/EPDM	PTFE-sintetic/EPDM
Garnitură de etanșare a scaunului (standard)	EPDM	EPDM
Discuri de alunecare placă glisantă	RCH-1000(Polietilenă)	RCH-1000(Polietilenă)
Tijă piston	Oțel inoxidabil 1.4301	Oțel inoxidabil 1.4301
Tub cilindru	Aluminiu	Aluminiu
Cap de cilindru și capac de cilindru	Diametrul cilindrului 80...200 Aluminiu, deasupra Fontă nodulară	Diametrul cilindrului 80...200 Aluminiu, deasupra Fontă nodulară
Tije de tirantă	Oțel zincat galvanizat	Oțel zincat galvanizat

Variante de scaun etanșare pe o singură parte:

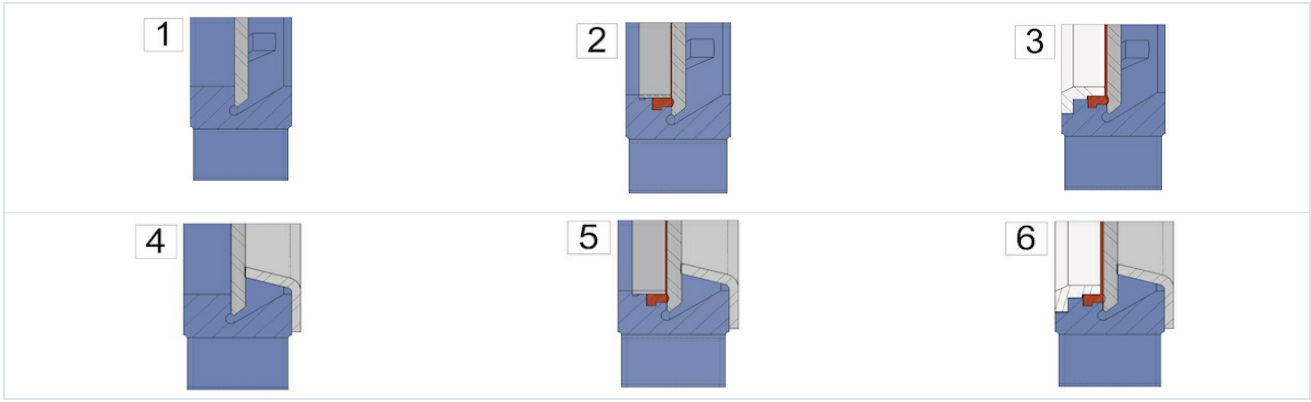

1 ...etanșare metal-metal	2 ...etanșare moale cu inel de fixare Fixierrring (Standard)	3 ...etanșare moale cu inel de fixare ranforsat respectiv Raclor pentru placă glisantă
4 ...etanșare metal-metal cu protecție la abraziune	5 ...etanșare moale cu inel de fixare și protecție la abraziune	6 ...etanșare moale cu inel de fixare ranforsat respectiv Raclor pentru placă glisantă și protecție împotriva abraziunii

Ambalaje posibile:

Pachet	Temperatura mediului [°C]	Exemple de aplicații
PTFE-sintetic/EPDM	-15 ...+90	lichide neutre, Lichide cu 5% conținut de particule solide, Granulat, Nămoluri
PTFE-sintetic/FKM	-15 ...+180	Fluide, Lichide cu 5% conținut de particule solide, Granulat, Nămoluri
PTFE	-30 ...+200	pentru aproape toate lichidele

Etanșări posibile ale scaunului supapei:

Garnitură de etanșare	Temperatura mediului [°C]	Scurgere [în % din debitul de curgere]	Exemple de aplicații
EPDM	-5...+90	0	lichide neutre, Lichide cu 5% conținut de particule solide, Granulat, Nămoluri
metalic	-20...+650	1,5	medii uscate și lichide cu 5% conținut de particule solide, Granulat, Nămoluri
PTFE	-20 ...+180	0,5	Alcalii și acizi
FKM	0...+180	0	Acizi, Carburanți și lichide care conțin ulei
NBR	-20...+90	0	Uleiuri și lichide care conțin ulei
Silicon	-25...+200	0	Produse alimentare și farmaceutice

© MS PROMCOM S.R.L.

Dimensiuni:

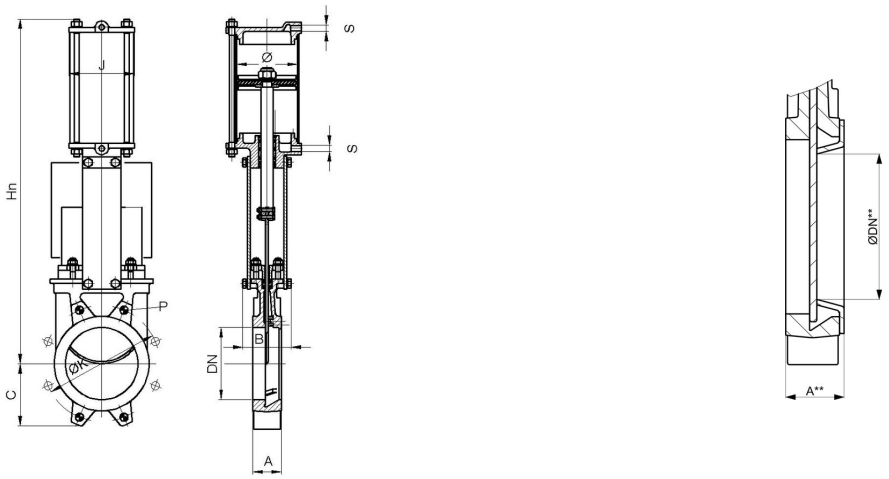

incl. Protecție la abraziune

Diametru nominal DN[mm]	ØDN**	presiune max. de lucru [bar]	A	A**	B	C	Hn	ØK	Adâncime* P	J	Ø Cilindru	S	Valoare Kv [m 3 /h]	Valoare Kv [m 3 /h]***	Greutate [kg]
50	25	10	40	46	92	63	400	125	8	96	80	G1/4"	206	28	7
65	39	10	40	46	92	70	442	145	8	96	80	G1/4"	305	72	8
80	52	10	50	56	92	92	484	160	9	96	80	G1/4"	485	137	9
100	72	10	50	56	92	105	546	180	9	115	100	G1/4"	895	279	12
125	97	10	50	56	102	120	630	210	9	138	125	G1/4"	1550	548	18
150	119	8	60	66	102	130	692	240	10	138	125	G1/4"	2095	851	22
200	167	8	60	66	119	160	869	295	10	175	160	G1/4"	3834	1888	37
250	217	8	70	77	119	198	1032	350	12	218	200	G3/8"	5375	3400	58
300	259	6	70	77	119	234	1181	400	12	218	200	G3/8"	8083	4845	72
350	302	6	96	105	194	256	1379	460	21	270	250	G3/8"	10700	6808	130
400	352	6	100	109	194	292	1535	515	21	270	250	G3/8"	14200	9746	155
450	400	5	106	115	290	308	1677	565	22	382	300	G1/2"	18405	12442	225
500	449	4	110	119	290	340	1839	620	22	382	300	G1/2"	23215	15979	257

*Adâncime filetare, DN600...DN1200 la cerere
***Valoare Kv incl. Protecție la abraziune

Comutator de capăt de cursă

Tip	MSU01A	MSU05	MSU03	MSU04
	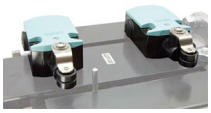			
Producător/Tip	Siemens 3SE5122	IFM IG0011	IFM IGS208	IFM NG501A
Descriere	Normal deschis/normal închis	M18, 20-250VAC/DC, NO, 2 fire, Cablu 2m	M18, 10-30VDC, NO, 2 fire sau 3 fire, Cablu 2m	M18, ATEX EEx i, Cablu 2m
Temperatura ambiantă	-25...+85°C	-25...+80°C	-25...+70°C	-20...+70°C
Grad de protecție	IP66	IP67	IP67	IP67
putere maximă de comutare	230VAC/6A 24VDC/0,27A	AC 250mA, DC 100mA	DC 100mA	-

© MS PROMCOM S.R.L.

Informații despre flanșă:

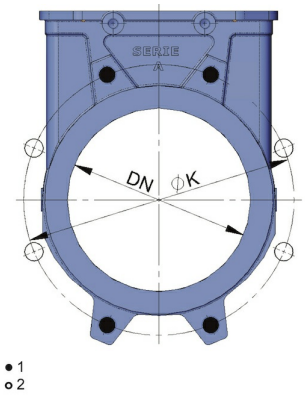

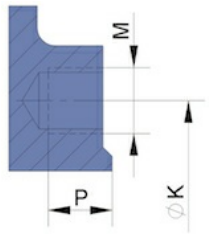

1...Filet orb (gaură oarbă), 2...Orificiu de trecere

Diametru nominal DN[mm]	Număr de filete oarbe	Număr de găuri de trecere	ØK	M	Adâncime Filet orb (gaură oarbă) P
50	4	-	125	M16	8
65	4	-	145	M16	8
80	4	4	160	M16	9
100	4	4	180	M16	9
125	4	4	210	M16	9
150	4	4	240	M20	10
200	4	4	295	M20	10
250	6	6	350	M20	12
300	6	6	400	M20	12
350	10	6	460	M20	21
400	10	6	515	M24	21
450	14	6	565	M24	22
500	14	6	620	M24	22
DN600 ...DN1200 la cerere					

Imaginile sunt orientative
Ne rezervăm dreptul de a efectua modificări de construcție, dimensionale și de material.

© MS PROMCOM S.R.L.