Partnership. With Guarantee.

Zaporni zasun z dvosmerno delujočim pnevmatskim pogonom
Serija A1N2





Konstrukcija	Vmesni prirobnični zaporni zasun, enostransko tesnjenje, dvigajoče se vreteno, Ročno nastavljivo pakiranje
Aktiviranje	pnevmatsko, dvostransko delujoče
Priključek	Prirobnice DN50...DN500 po EN1092-2 PN10
Materiali	glej tabelo materialov
Temperatura medija	Ohišje Siva litina EN-GJL-250 oziroma Nodularna litina EN-GJS-500-7 -10...120°C, Ohišje Nerjavno jeklo 1.4408 -30...120°C, dodatno še odvisno od materiala pakiranja in tesnila - glej tabelo, višje temperature na zahtevo
Temperatura okolice	-10...80°C
Obratovalni tlak	do nazivnega tlaka v skladu s tabelo POZOR: Drsnik je mogoče tlačno obremeniti v nasprotni smeri pretoka s 30% maksimalnega obratovalnega tlaka. Pri tem lahko v zaprtem položaju nastane rahlo puščanje..
Krmilni medij	filtriran, oljen in brezvodni stisnjen zrak Razred trdnih delcev 2, Razred vsebnosti vode 4 in Vsebnost olja razred 3 po ISO 8573-1
Območje krmilnega tlaka	5,5...8bar, nižji krmilni tlaki na zahtevo
Smer pretoka	Označeno s puščico. Pri suhih medijih priporočamo pretok v nasprotni smeri puščice. POZOR: Drsnik je mogoče tlačno obremeniti v nasprotni smeri pretoka s 30% maksimalnega obratovalnega tlaka. Pri tem lahko v zaprtem položaju nastane rahlo puščanje..
Način pritrditve	Vgradnja v tog cevovodni sistem
Položaj vgradnje	navpično navzgor, druga vgradna lega na zahtevo
Dodatna oprema	sestavljen 5/2-potni krmilni ventil, montiran mehanska končna stikala oziroma induktivna bližinska stikala
ATEX	uporabno v eksplozijsko ogroženem območju cona 2 in 22 (ATEX cona 1 in 21 na zahtevo)
Posebne izvedbe	Nazivne širine do 1200mm, enodelujoči pnevmatski pogon, Pnevmatski cilindri iz nerjavnega jekla, Električni pogon, z ročnim zasilnim upravljanjem, Drsne ploščice drsna plošča ventila PTFE, Izpiralne izvrtine, drugi nazivni tlaki na zahtevo

+43 512 52076
austria@stasto.eu
© STASTO Automation KG

Tabela materialov:

Tip	A1N2H2-5-...-B	A1N2I2-5-...
Ohišje	Siva litina EN-GJL-250 oziroma Nodularna litina EN-GJS-500-7 epoksi prevlečen RAL5015, Premazovanje 80µm	Nerjavno jeklo 1.4408
Drsna plošča	Nerjavno jeklo 1.4301	Nerjavno jeklo 1.4401
Priključne plošče/Zaščitni pločevinasti ščitniki	jeklo prevlečen	jeklo prevlečen
Pakiranje (standardno)	PTFE-sintetično/EPDM	PTFE-sintetično/EPDM
Tesnilo sedeža (standardno)	EPDM	EPDM
Drsne ploščice drsna plošča ventila	RCH-1000(polietilen)	RCH-1000(polietilen)
Batnica	Nerjavno jeklo 1.4301	Nerjavno jeklo 1.4301
Cilindrična cev	Aluminij	Aluminij
Glava in pokrov cilindra	Premer valja 80...200 Aluminij, nad tem nodularna litina	Premer valja 80...200 Aluminij, nad tem nodularna litina
Vezne palice	Pocinkano jeklo	Pocinkano jeklo

Različice sedeža enostransko tesnilne:

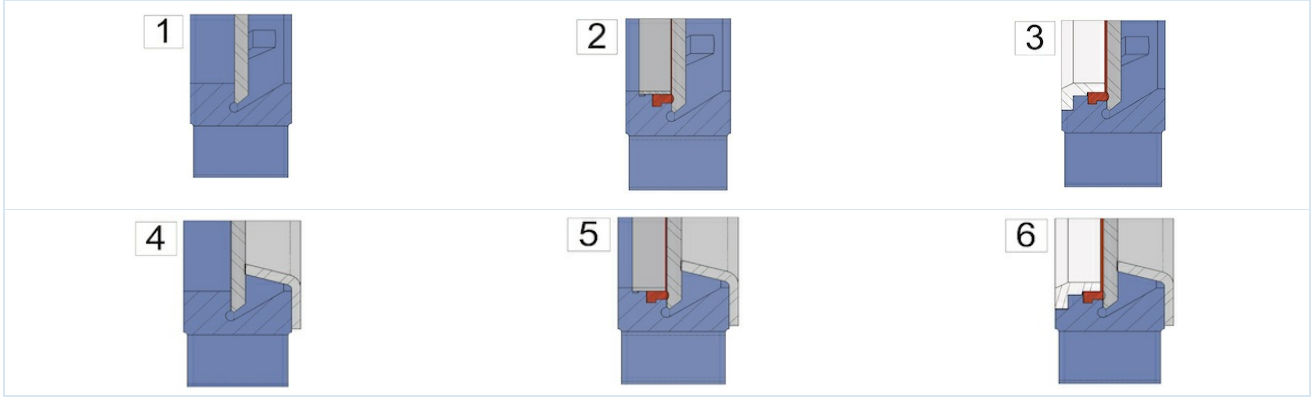

1 ...kovinsko tesnjenje	2 ...mehko tesnilno s pritrdilnim obročem Fixierringa (Standardno)	3 ...mehko tesnilno z ojačanim pritrdilnim obročem FixiRing oziroma strgalo za drsno ploščo
4 ...kovinsko tesnjenje z zaščito proti abraziji	5 ...mehko tesnilno s pritrdilnim obročem in zaščito proti obrabi	6 ...mehko tesnilno z ojačanim pritrdilnim obročem FixiRing oziroma strgalo za drsno ploščo in zaščita proti obrabi

Možna pakiranja:

Pakiranje	Temperatura medija [°C]	Primeri uporabe
PTFE-sintetično/EPDM	-15 ...+90	nevtralne tekočine, Tekočine s 5 % deležem trdnih delcev, Granulat, Mulj
PTFE-sintetično/FKM	-15 ...+180	Tekočine, Tekočine s 5 % deležem trdnih delcev, Granulat, Mulj
PTFE	-30 ...+200	za skoraj vse tekočine

Možna tesnila sedeža:

Tesnilo	Temperatura medija [°C]	Puščanje [v % pretoka]	Primeri uporabe
EPDM	-5...+90	0	nevtralne tekočine, Tekočine s 5 % deležem trdnih delcev, Granulat, Mulj
kovinski	-20...+650	1,5	suhi mediji in tekočine s 5% deležem trdnih delcev, Granulat, Mulj
PTFE	-20 ...+180	0,5	Lužine in kisline
FKM	0...+180	0	kisline, Goriva in tekočine, ki vsebujejo olje
NBR	-20...+90	0	Olja in tekočine, ki vsebujejo olje
silikon	-25...+200	0	Živila in farmacevtski izdelki

+43 512 52076
austria@stasto.eu

© STASTO Automation KG

Dimenzije:

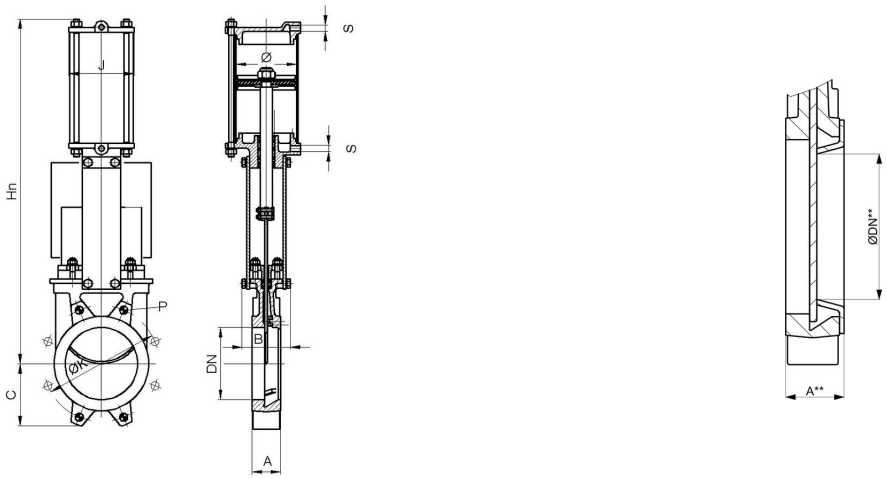

vključno z Zaščita proti obrabi

Nazivni premer DN[mm]	ØDN**	maks. obratovalni tlak [bar]	A	A**	B	C	Hn	ØK	Globina* P	J	Ø Cilinder	S	Kv-vrednost [m 3 /h]	Kv-vrednost [m 3 /h]***	Teža [kg]
50	25	10	40	46	92	63	400	125	8	96	80	G1/4"	206	28	7
65	39	10	40	46	92	70	442	145	8	96	80	G1/4"	305	72	8
80	52	10	50	56	92	92	484	160	9	96	80	G1/4"	485	137	9
100	72	10	50	56	92	105	546	180	9	115	100	G1/4"	895	279	12
125	97	10	50	56	102	120	630	210	9	138	125	G1/4"	1550	548	18
150	119	8	60	66	102	130	692	240	10	138	125	G1/4"	2095	851	22
200	167	8	60	66	119	160	869	295	10	175	160	G1/4"	3834	1888	37
250	217	8	70	77	119	198	1032	350	12	218	200	G3/8"	5375	3400	58
300	259	6	70	77	119	234	1181	400	12	218	200	G3/8"	8083	4845	72
350	302	6	96	105	194	256	1379	460	21	270	250	G3/8"	10700	6808	130
400	352	6	100	109	194	292	1535	515	21	270	250	G3/8"	14200	9746	155
450	400	5	106	115	290	308	1677	565	22	382	300	G1/2"	18405	12442	225
500	449	4	110	119	290	340	1839	620	22	382	300	G1/2"	23215	15979	257

*Globina navoja, DN600...DN1200 na zahtevo
***Kv-vrednost vključno z Zaščita proti obrabi

Končno stikalo

Tip	MSU01A	MSU05	MSU03	MSU04
	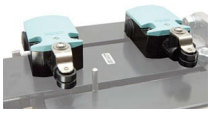			
Proizvajalec/tip	Siemens 3SE5122	IFM IG0011	IFM IGS208	IFM NG501A
Opis	Odpiralni/zapiralni kontakt	M18, 20-250VAC/DC, NO, 2-žilni, Kabel 2m	M18, 10-30VDC, NO, 2-žilni ali 3-žilni, Kabel 2m	M18, ATEX EEx i, Kabel 2m
Temperatura okolice	-25...+85°C	-25...+80°C	-25...+70°C	-20...+70°C
Stopnja zaščite	IP66	IP67	IP67	IP67
maksimalna preklopna moč	230VAC/6A 24VDC/0,27A	AC 250mA, DC 100mA	DC 100mA	-

+43 512 52076
austria@stasto.eu

© STASTO Automation KG

Informacije o prirobnici:

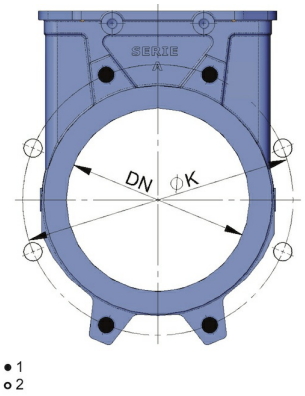

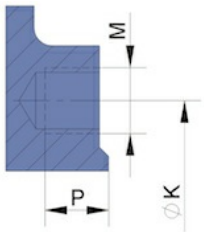

1...slepa navojna luknja, 2...Prehodna izvrtina

Nazivni premer DN[mm]	Število slepih navojnih lukenj	Število prehodnih izvrtin	ØK	M	Globina slepa navojna luknja P
50	4	-	125	M16	8
65	4	-	145	M16	8
80	4	4	160	M16	9
100	4	4	180	M16	9
125	4	4	210	M16	9
150	4	4	240	M20	10
200	4	4	295	M20	10
250	6	6	350	M20	12
300	6	6	400	M20	12
350	10	6	460	M20	21
400	10	6	515	M24	21
450	14	6	565	M24	22
500	14	6	620	M24	22
DN600 ...DN1200 na zahtevo					

Slike niso zavezujoče
Pridržujemo si pravico do sprememb konstrukcije, mer in materialov

+43 512 52076
austria@stasto.eu
© STASTO Automation KG