Partnership. With Guarantee.

Zasun sa dvostrano delujućim pneumatskim pogonom
Serija A1N2





Konstrukcija	Međuprirubnički zaporni zasun, jednostrano zaptiveno, rastuće vreteno, Ručna regulacija pakovanja
Aktiviranje	pneumatski dvostrukog dejstva
Priključak	Prirubnice DN50...DN500 prema EN1092-2 PN10
Materijali	vidi tabelu materijala
Temperatura medijuma	Kućište Sivi liv EN-GJL-250 odnosno Nodularni liv EN-GJS-500-7 -10...120°C, Kućište Nerđajući čelik 1.4408 -30...120°C, dodatno još u zavisnosti od materijala pakovanja i zaptivnog materijala - vidi tabelu, više temperature na upit
Temperatura okoline	-10...80°C
Radni pritisak	do nominalnog pritiska prema tabeli PAŽNJA: Klizač može biti pod pritiskom suprotno smeru protoka sa 30% maksimalnog radnog pritiska. Može doći do blagog curenja u zatvorenom položaju.
Upravljački medijum	filtrirani, podmazani i bezvodni komprimovani vazduh Klasa čvrstih čestica 2, Sadržaj vode klasa 4 i Sadržaj ulja klasa 3 posle ISO 8573-1
Opseg upravljačkog pritiska	5,5...8bar, niži upravljački pritisci na zahtev
Smer protoka	Označeno strelicom. Kod suvih medija preporučujemo protok suprotno smeru strelice. PAŽNJA: Klizač može biti pod pritiskom suprotno smeru protoka sa 30% maksimalnog radnog pritiska. Može doći do blagog curenja u zatvorenom položaju.
Način pričvršćivanja	Ugradnja u kruti cevovodni sistem
Položaj ugradnje	vertikalno nagore, druga ugradna pozicija na upit
Pribor	montirani 5/2-upravljački ventil sa 5/2 puta, montiran mehanički granični prekidači odnosno induktivni senzori blizine
ATEX	može se koristiti u eksplozivno ugroženom području Zona 2 i 22 (ATEX zona 1 i 21 na zahtev)
Specijalne izvedbe	Nazivni prečnici do 1200mm, jednostrano delujući pneumatski pogon, Pneumatski cilindar od nerđajućeg čelika, Električni pogon, sa ručnim pomoćnim upravljanjem u nuždi, Klizne pločice klizna ploča ventila PTFE, Ispirni otvori, drugi nazivni pritisci na zahtev

+381 11 2399521
balkan@stasto.eu
© STASTO Automatizacija d.o.o.

Tabela materijala:

Tip	A1N2H2-5-...-B	A1N2I2-5-...
Kućište	Sivi liv EN-GJL-250 odnosno Nodularni liv EN-GJS-500-7 epoksidno premazano RAL5015, Premazivanje 80µm	Nerđajući čelik 1.4408
Klizna ploča	Nerđajući čelik 1.4301	Nerđajući čelik 1.4401
Priključne ploče/Zaštitni limovi	Čelik obložen	Čelik obložen
Pakovanje (standardno)	PTFE-sintetički/EPDM	PTFE-sintetički/EPDM
Zaptivka sedišta (standard)	EPDM	EPDM
Klizne pločice klizna ploča ventila	RCH-1000(Polietilen)	RCH-1000(Polietilen)
Klipnjača	Nerđajući čelik 1.4301	Nerđajući čelik 1.4301
Cilindarska cev	Aluminij	Aluminij
Glava cilindra i poklopac cilindra	Prečnik cilindra 80...200 Aluminij, iznad toga Nodularni liv	Prečnik cilindra 80...200 Aluminij, iznad toga Nodularni liv
Zatezne šipke	Pocinčani čelik	Pocinčani čelik

Varijante sedišta jednostrano zaptivno:

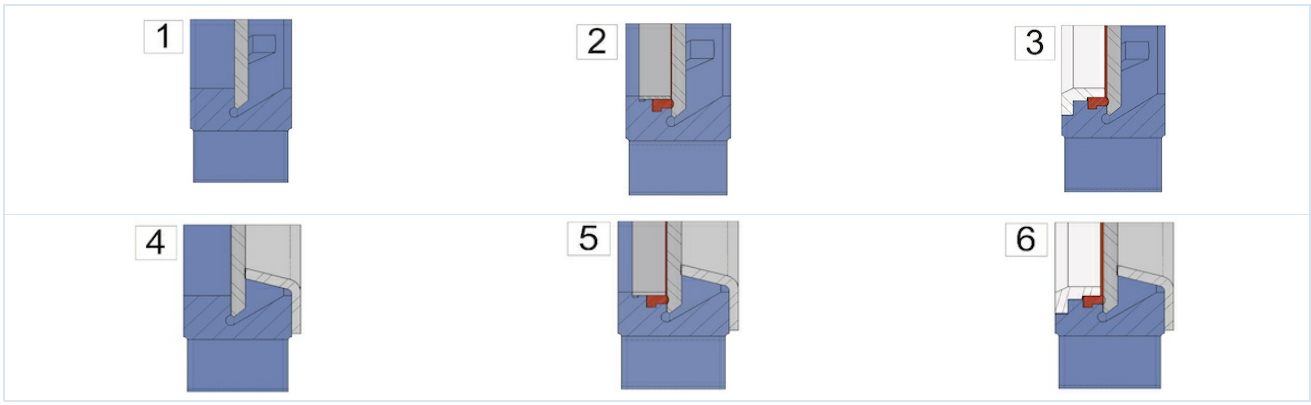

1 ...metalno zaptivanje	2 ...meko zaptivanje sa fiksirajućim prstenom (Standardno)	3 ...meko zaptiveno sa ojačanim Fixi prstenom odnosno Brisač za kliznu ploču
4 ...metalno zaptivanje sa zaštitom od abrazije	5 ...meko zaptivanje sa fiksirajućim prstenom i zaštitom od abrazije	6 ...meko zaptiveno sa ojačanim Fixi prstenom odnosno Brisač za kliznu ploču i zaštita od abrazije

Moguća pakovanja:

Pakovanje	Temperatura medijuma [°C]	Primeri primene
PTFE-sintetički/EPDM	-15 ...+90	neutralne tečnosti, Tečnosti sa 5% udela čvrstih materija, Granulat, Mulj
PTFE-sintetički/FKM	-15 ...+180	Tečnosti, Tečnosti sa 5% udela čvrstih materija, Granulat, Mulj
PTFE	-30 ...+200	za gotovo sve tečnosti

Moguće zaptivke sedišta:

Zaptivka	Temperatura medijuma [°C]	Curenje [u % od protoka]	Primeri primene
EPDM	-5...+90	0	neutralne tečnosti, Tečnosti sa 5% udela čvrstih materija, Granulat, Mulj
metalni	-20...+650	1,5	suvi mediji i tečnosti sa 5% udela čvrstih čestica, Granulat, Mulj
PTFE	-20 ...+180	0,5	Lužine i kiseline
FKM	0...+180	0	Kiseline, Goriva i tečnosti koje sadrže ulje
NBR	-20...+90	0	Ulja i tečnosti koje sadrže ulje
Silikon	-25...+200	0	Prehrambeni i farmaceutski proizvodi

+381 11 2399521
balkan@stasto.eu
© STASTO Automatizacija d.o.o.

Dimenzije:

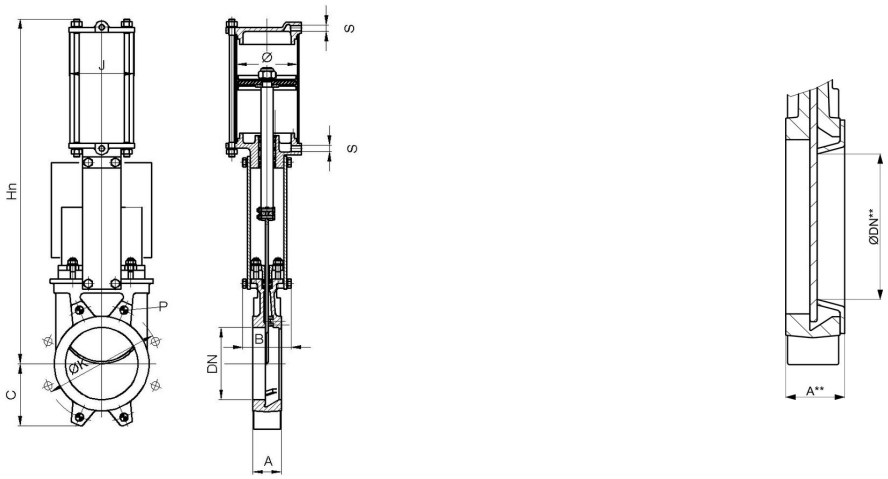

uklj. Zaštita od abrazije

Nazivni prečnik DN[mm]	ØDN**	maks. radni pritisak [bar]	A	A**	B	C	Hn	ØK	Dubina* P	J	Ø Cilindar	S	Kv vrednost [m 3 /h]	Kv vrednost [m 3 /h]***	Težina [kg]
50	25	10	40	46	92	63	400	125	8	96	80	G1/4"	206	28	7
65	39	10	40	46	92	70	442	145	8	96	80	G1/4"	305	72	8
80	52	10	50	56	92	92	484	160	9	96	80	G1/4"	485	137	9
100	72	10	50	56	92	105	546	180	9	115	100	G1/4"	895	279	12
125	97	10	50	56	102	120	630	210	9	138	125	G1/4"	1550	548	18
150	119	8	60	66	102	130	692	240	10	138	125	G1/4"	2095	851	22
200	167	8	60	66	119	160	869	295	10	175	160	G1/4"	3834	1888	37
250	217	8	70	77	119	198	1032	350	12	218	200	G3/8"	5375	3400	58
300	259	6	70	77	119	234	1181	400	12	218	200	G3/8"	8083	4845	72
350	302	6	96	105	194	256	1379	460	21	270	250	G3/8"	10700	6808	130
400	352	6	100	109	194	292	1535	515	21	270	250	G3/8"	14200	9746	155
450	400	5	106	115	290	308	1677	565	22	382	300	G1/2"	18405	12442	225
500	449	4	110	119	290	340	1839	620	22	382	300	G1/2"	23215	15979	257

*Dubina navoja, DN600...DN1200 na zahtev
***Kv vrednost uklj. Zaštita od abrazije

Krajnji prekidač

Tip	MSU01A	MSU05	MSU03	MSU04
				
Proizvođač/tip	Siemens 3SE5122	IFM IG0011	IFM IGS208	IFM NG501A
Opis	Otvarač/zatvarač	M18, 20-250VAC/DC, NO, 2-žični, Kabl 2m	M18, 10-30VDC, NO, 2-žični ili 3-žični, Kabl 2m	M18, ATEX EEx i, Kabl 2m
Temperatura okoline	-25...+85°C	-25...+80°C	-25...+70°C	-20...+70°C
Stepen zaštite	IP66	IP67	IP67	IP67
maksimalna prekidna snaga	230VAC/6A 24VDC/0,27A	AC 250mA, DC 100mA	DC 100mA	-

+381 11 2399521
balkan@stasto.eu
© STASTO Automatizacija d.o.o.

Informacije o prirubnici:

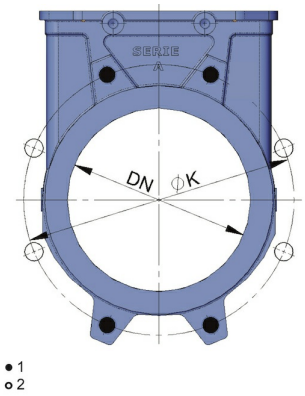

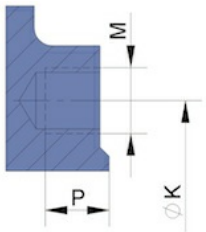

1...Slepi navoj, 2...Prolazni otvor

Nazivni prečnik DN[mm]	Broj slepih navojnih rupa	Broj prolaznih provrta	ØK	M	Dubina Slepi navoj P
50	4	-	125	M16	8
65	4	-	145	M16	8
80	4	4	160	M16	9
100	4	4	180	M16	9
125	4	4	210	M16	9
150	4	4	240	M20	10
200	4	4	295	M20	10
250	6	6	350	M20	12
300	6	6	400	M20	12
350	10	6	460	M20	21
400	10	6	515	M24	21
450	14	6	565	M24	22
500	14	6	620	M24	22
DN600 ...DN1200 na zahtev					

Ilustracije nisu obavezujuće
Zadržavamo pravo na konstruktivne, dimenzione i promene materijala.