Partnership. With Guarantee.

Avstängningsslidventil med dubbelverkande pneumatiskt ställdon
Serie A1N2





Konstruktionstyp	Mellanfläns kilslidventil, tätande på ena sidan, stigande spindel, Förpackning manuellt justerbar
Manövrering	pneumatisk dubbelverkande
Anslutning	Flänsar DN50...DN500 enligt EN1092-2 PN10
Material	se materialtabell
Medietemperatur	Hus Gråjärn EN-GJL-250 respektive Segjärn EN-GJS-500-7 -10...120°C, Hus Rostfritt stål 1.4408 -30...120°C, dessutom även beroende på packnings- och tätningsmaterialet - se tabell, högre temperaturer på begäran
Omgivningstemperatur	-10...80°C
Drifttryck	upp till nominellt tryck enligt tabell VARNING: Sliden kan trycksättas mot flödesriktningen med 30% av det maximala drifttrycket. Därvid kan ett mindre läckage uppstå i stängt läge.
Styrmedium	filtrerad, oljad och vattenfri tryckluft Fasta partiklar klass 2, Vattenhalt klass 4 och Oljehalt klass 3 efter ISO 8573-1
Styrtryckområde	5,5...8bar, lägre styrtryck på begäran
Flödesriktning	Markeras med en pil. För torra medier rekommenderar vi ett flöde mot pilens riktning. VARNING: Sliden kan trycksättas mot flödesriktningen med 30% av det maximala drifttrycket. Därvid kan ett mindre läckage uppstå i stängt läge.
Monteringssätt	Installation i styvt rörsystem
Monteringsläge	vertikalt uppåt, annan monteringsposition på begäran
Tillbehör	monterad 5/2-vägs styrventil, monterad mekaniska ändlägesbrytare respektive induktiva närhetsgivare
ATEX	kan användas i explosionsfarligt område zon 2 och 22 (ATEX zon 1 och 21 på begäran)
Specialutföranden	Nominella diametrar upp till 1200mm, enkelverkande pneumatiskt ställdon, Pneumatcylinder i rostfritt stål, Elektriskt ställdon, med manuell nödmanövrering, Glidskivor slidplatta PTFE, Spolhål, andra nominella tryck på begäran

+43 512 52076
austria@stasto.eu
© STASTO Automation KG

Materialtabell:

Typ	A1N2H2-5-...-B	A1N2I2-5-...
Hus	Gråjärn EN-GJL-250 respektive Segjärn EN-GJS-500-7 epoxibelagd RAL5015, Beläggning 80µm	Rostfritt stål 1.4408
Slidplatta	Rostfritt stål 1.4301	Rostfritt stål 1.4401
Anslutningsplattor/Stänkskydd	Stål belagd	Stål belagd
Förpackning (standard)	PTFE-syntetisk/EPDM	PTFE-syntetisk/EPDM
Sätetätning (standard)	EPDM	EPDM
Glidskivor slidplatta	RCH-1000(Polyeten)	RCH-1000(Polyeten)
Kolvstång	Rostfritt stål 1.4301	Rostfritt stål 1.4301
Cylinderrör	Aluminium	Aluminium
Cylinderhuvud och -lock	Cylinderdiameter 80...200 Aluminium, ovanför Segjärn	Cylinderdiameter 80...200 Aluminium, ovanför Segjärn
Dragstänger	Förzinkat stål	Förzinkat stål

Sätesvarianter tätande på ena sidan:

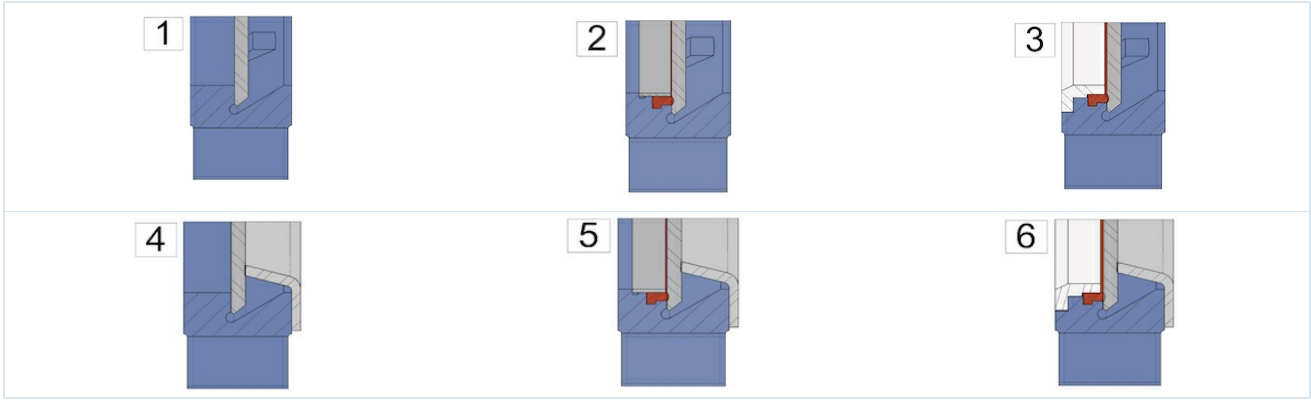

1 ...metalltätande tätning	2 ...mjuk tätning med Fixierring (Standard)	3 ...mjuk tätning med förstärkt Fixierring respektive Avstrykare för slidplatta
4 ...metalltätande med abrasionsskydd	5 ...mjuk tätning med Fixierring och nötningsskydd	6 ...mjuk tätning med förstärkt Fixierring respektive Avstrykare för slidplatta och nötningsskydd

Möjliga förpackningar:

Förpackning	Medietemperatur [°C]	Applikationsexempel
PTFE-syntetisk/EPDM	-15 ...+90	neutrala vätskor, Vätskor med 5 % fasta partiklar, Granulat, slamm
PTFE-syntetisk/FKM	-15 ...+180	Vätskor, Vätskor med 5 % fasta partiklar, Granulat, slamm
PTFE	-30 ...+200	för nästan alla vätskor

Möjliga sätestätningar:

Tätning	Medietemperatur [°C]	Läckage [i % av flödet]	Applikationsexempel
EPDM	-5...+90	0	neutrala vätskor, Vätskor med 5 % fasta partiklar, Granulat, slamm
metallisk	-20...+650	1,5	torra medier och vätskor med 5% fastämnesandelar, Granulat, slamm
PTFE	-20 ...+180	0,5	Lutar och syror
FKM	0...+180	0	Syror, Bränslen och oljehaltiga vätskor
NBR	-20...+90	0	Oljor och oljehaltiga vätskor
Silikon	-25...+200	0	Livsmedel och farmaceutiska produkter

Mått:

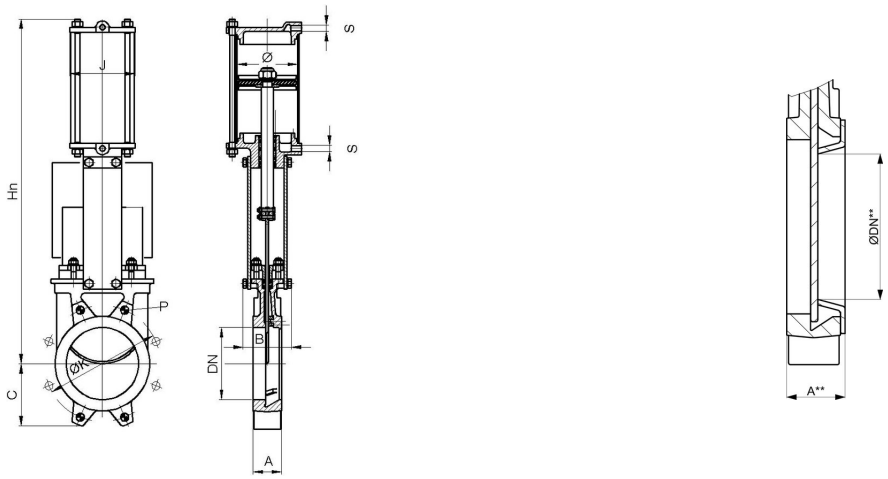

inkl. Nötningsskydd

Nominell diameter DN[mm]	ØDN**	max. drifttryck [bar]	A	A**	B	C	Hn	ØK	Djup* P	J	Ø Cylinder	S	Kv-värde [m 3 /h]	Kv-värde [m 3 /h]***	Vikt [kg]
50	25	10	40	46	92	63	400	125	8	96	80	G1/4"	206	28	7
65	39	10	40	46	92	70	442	145	8	96	80	G1/4"	305	72	8
80	52	10	50	56	92	92	484	160	9	96	80	G1/4"	485	137	9
100	72	10	50	56	92	105	546	180	9	115	100	G1/4"	895	279	12
125	97	10	50	56	102	120	630	210	9	138	125	G1/4"	1550	548	18
150	119	8	60	66	102	130	692	240	10	138	125	G1/4"	2095	851	22
200	167	8	60	66	119	160	869	295	10	175	160	G1/4"	3834	1888	37
250	217	8	70	77	119	198	1032	350	12	218	200	G3/8"	5375	3400	58
300	259	6	70	77	119	234	1181	400	12	218	200	G3/8"	8083	4845	72
350	302	6	96	105	194	256	1379	460	21	270	250	G3/8"	10700	6808	130
400	352	6	100	109	194	292	1535	515	21	270	250	G3/8"	14200	9746	155
450	400	5	106	115	290	308	1677	565	22	382	300	G1/2"	18405	12442	225
500	449	4	110	119	290	340	1839	620	22	382	300	G1/2"	23215	15979	257

*Gängdjup, DN600...DN1200 på begäran
***Kv-värde inkl. Nötningsskydd

Ändlägesbrytare

Typ	MSU01A	MSU05	MSU03	MSU04
				
Tillverkare/typ	Siemens 3SE5122	IFM IG0011	IFM IGS208	IFM NG501A
Beskrivning	Brytare/slutare	M18, 20-250VAC/DC, NO, 2-ledare, Kabel 2m	M18, 10-30VDC, NO, 2-ledare eller 3-ledare, Kabel 2m	M18, ATEX EEx i, Kabel 2m
Omgivningstemperatur	-25...+85°C	-25...+80°C	-25...+70°C	-20...+70°C
Kapslingsklass	IP66	IP67	IP67	IP67
maximal kopplingseffekt	230VAC/6A 24VDC/0,27A	AC 250mA, DC 100mA	DC 100mA	-

Flänsinformationer:

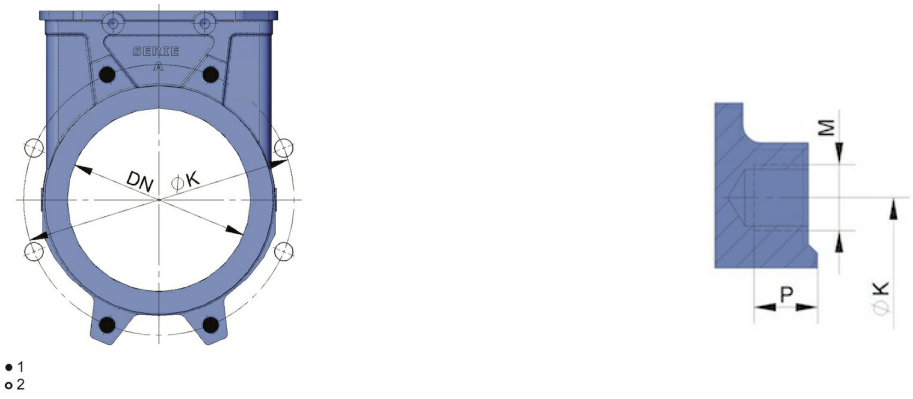

1...Blindgänga, 2...Genomgående borrning

Nominell diameter DN[mm]	Antal blindgängor	Antal genomgående borrhål	ØK	M	Djup Blindgänga P
50	4	-	125	M16	8
65	4	-	145	M16	8
80	4	4	160	M16	9
100	4	4	180	M16	9
125	4	4	210	M16	9
150	4	4	240	M20	10
200	4	4	295	M20	10
250	6	6	350	M20	12
300	6	6	400	M20	12
350	10	6	460	M20	21
400	10	6	515	M24	21
450	14	6	565	M24	22
500	14	6	620	M24	22
DN600 ...DN1200 på begäran					

Bilderna är inte bindande
Rätt till konstruktions-, mått- och materialändringar förbehålles

+43 512 52076
austria@stasto.eu
© STASTO Automation KG